AEG

DE PERFECTE KEUKEN

INBOUWAPPARATUUR 2020

ELECTRO RETAIL

EEN KEUKEN RESTYLEN

Wanneer een nieuwe keuken wordt overwogen, is het vaak de stijl van de bestaande keuken die niet meer in de smaak valt. Of apparatuur die verouderd of defect is. Dit hoeft echter geenszins het einde van een keuken te betekenen. Want met een paar aanpassingen en nieuwe AEG inbouwapparatuur krijgt een bestaande keuken een volledig nieuwe uitstraling met de allernieuwste functionaliteiten en een summum aan comfort.

De inbouwapparaten van AEG bieden nieuwe toepassingen en gebruiksmogelijkheden die passen bij elke levensstijl. Laat je verrassen door de veelzijdigheid van de kookapparatuur. Ervaar de zorgzaamheid van de vaatwasser voor je servies. En ontdek hoe verfrissend de koel- en vriesapparatuur omgaat met levensmiddelen. Want koken is méér dan het bereiden van een maaltijd, koelen méér dan het bewaren van levensmiddelen en afwassen gaat verder dan het reinigen van servies.

Wij zijn AEG.

En samen met jou, zijn we altijd onze tijd vooruit.

Een belangrijk deel van het energieverbruik in Europa komt voor rekening van huishoudelijke apparaten. Het minimaliseren van het energieverbruik in alle productcategorieën is bij AEG dan ook een belangrijk punt.

Probleemloos vervangen en installeren

Defecte of verouderde inbouwapparaten vervangen is voor de meesten van ons geen alledaags werk. Bij aanschaf en installatie van nieuwe inbouwapparaten zijn afmetingen, installatie- en aansluitingsvoorschriften van wezenlijk belang voor de uitstaling van je keuken en voor een veilig gebruik. In deze brochure vind je per productgroep praktische aanwijzingen voor het eenvoudig kiezen van AEG apparaten ter vervanging van je huidige inbouwapparatuur.

Eenvoudige en snelle montage

Voor de eenvoudige montage van AEG inbouwapparatuur hoef je maar één ding te gebruiken: de Torx 20-schroevendraaier. Dit bespaart tijd want wisselen van gereedschap is niet meer nodig. Bovendien gaat de Torx 20-schroevendraaier 13x langer mee dan andere schroevendraaiers en beschadigt hij de schroeven niet bij het vastdraaien.

Niet alleen kan een keuken op deze manier 2x zo snel worden geïnstalleerd. Onze apparatuur is bovendien ontworpen om naadloos in elke keuken te passen - zonder kieren en zonder plinten in te hoeven zagen. Om de installatie nog soepeler te laten verlopen, kan gebruik worden gemaakt van de meer dan 50 installatie video's en de handige installatie app. De app is te vinden in de Apple App Store en Google Play Store onder de naam: 'Electrolux installer app'.

VOORDELEN:

Betere positionering – de schroef bevindt zich op één lijn met de schroevendraaier
Geen beschadiging – de schroefkop gaat niet stuk.
Betere grip – de schroevendraaier kan niet meer 'doordraaien'.
Gaat veel langer mee – de Torx T20-bit gaat 13x langer mee dan een kruisbit.
Snelste montage – het wisselen van gereedschap is verleden tijd.

EEN GOEDE BASIS IS HET HALVE WERK

Met alle beschikbare gadgets voor in de keuken zijn keukenkastjes in no time overvol. Maar welke spullen zijn dan wel onmisbaar voor een goede basis?

PANNEN

De Mastery Collection pannen van AEG is ontworpen in samenwerking met verschillende professionele chefs. Het unieke meerlaagse materiaal is speciaal ontwikkeld voor het koken met inductie maar de pannen kunnen uiteraard ook op andere soorten kookplaten worden gebruikt. Het assortiment omvat steelpannen, kookpannen en koekenpannen en is o.a. verkrijgbaar in de webshop van AEG: shop.aeg.nl

ZOUTSTEEN

De Himalaya zoutsteen is een natuurlijke manier voor het bereiden en serveren van gerechten. Kan in de oven en op de kookplaat worden verwarmd en gekoeld in de koelkast of diepvriezer. Ook ideaal om koude gerechten, zoals sushi, te presenteren. De zoutsteen, incl. frame, is o.a. verkrijgbaar via shop.aeg.nl

AIRFRY BAKPLAAT

Met behulp van de speciale AirFry bakplaat tover je ook uit de oven krokante groenten en frieten. Dankzij de nauwkeurig geplaatste perforatie is de luchtcirculatie optimaal zodat je kunt rekenen op een gelijkmatige garing. Deze bakplaat is o.a. verkrijgbaar via shop.aeg.nl

Van de nieuwe apparaten in uw keuken wil je natuurlijk zo lang mogelijk plezier hebben. Regelmatig reinigen bevordert niet alleen een goede werking van huishoudelijke apparaten, het laat ze er ook langer als nieuw uitzien. Voor elk apparaat heeft AEG een aangepast reinigingsproduct in het assortiment. Deze producten zijn o.a. verkrijgbaar in de AEG-webshop: shop.aeg.nl

ICONEN

Energie-efficiëntieklasse A
Aanduiding van het energieverbruik in schaalwaarden (A efficiënt t/m G inefficiënt).

Nishoogte
Nishoogte van het inbouwapparaat in cm.

Breedte
Breedte van het inbouwapparaat in cm.

OVENS

MaxiKlasse™
MaxiKlasse™ ovens bieden aanzienlijk meer ruimte dan standaard ovens met dezelfde afmetingen.

SoftMotion™
Zacht sluitende ovendeur.

SenseCook
Vertel uw oven hoe u het gerecht wilt: rood, medium of doorbakken. Of plaats de sensor in het gerecht en selecteer de juiste kerntemperatuur. Wanneer deze temperatuur wordt bereikt, schakelt de oven zichzelf uit.

SurroundCook®
Het heteluchtsysteem SurroundCook® zorgt voor een gelijkmatige warmteverdeling in de oven.

Sous-vide-functie
Een constante lage temperatuur voor het bereiden van vacuüm verpakte producten.

Stoom-functie
Voegt stoom toe aan de hetelucht-functie: gerechten blijven lekker mals en vitaminen en mineralen blijven beter behouden.

PlusSteam-functie
Toevoeging van stoom tijdens de eerste 10 minuten van het bakproces.

Combi-Quick
Combinatie van hetelucht, magnetron en grill.

Magnetron-functie
Verwarmen en koken door middel van magnetrongolven.

Grill
Grillen en gratineren van gerechten.

Vlekvrij roestvrij staal
Het roestvrij staal is behandeld met een speciale coating die vingerafdrukken voorkomt en zorgt voor extra glans.

KOOKPLATEN

Pause
Door de Pause toets aan te raken wordt het niveau van alle zones teruggebracht tot 'warmhouden'. Wanneer de toets nogmaals wordt aangeraakt, keren de zones terug naar het oorspronkelijke niveau.

CountUp timer
De CountUp timer geeft aan hoeveel tijd er sinds de activering van de kookzone is verlopen – een praktische hulp bij de voortgang van het kookproces.

ÖKO timer
Al voor afloop van de ingestelde kooktijd, schakelt de kookzone zichzelf uit. Op deze manier wordt de rest-warmte optimaal benut. Dit is niet alleen praktisch maar bespaart ook energie.

DirekTouch
Hierbij kunt u direct het juiste warmteniveau instellen door eenvoudig naar rechts te slepen of direct op het juiste niveau te drukken.

TouchControl
Eenvoudig instellen van de gewenste vermogenstand met slechts één aanraking dankzij de handige TouchControlbediening.

SenseBoil®
Met overkooksensor.

Hob²Hood
Door middel van sensoren in het bedieningspaneel van de kookplaat wordt de afzuigkap automatisch bediend.

AFZUIGKAPPEN

Afvoermodus
De kookdamp wordt opgezogen en naar buiten afgevoerd. Voor een aangename keukenatmosfeer zonder kookgeurtjes.

Recirculatiemodus
De afzuigkap zuigt de kookdamp op, filtert deze via het koolstoffilter en blaast schone lucht de keuken in.

KOELEN & VRIEZEN

Led-verlichting
Energiezuinige en duurzame interieurverlichting.

Display met TouchControlbediening
Eenvoudige en snelle bediening.

4-sterren diepvriesruimte
Koelkast met vriesruimte met een temperatuur van -18°C of lager, tevens geschikt voor het invriezen van verse levensmiddelen.

No Frost
Automatische ontdooiing van de vriesruimte.

LowFrost
voor de gemakkelijkste manuele ontdooiing van de vriesruimte

Geluidsniveau
Het gebruik van hoogwaardig isolatiemateriaal houdt het geluidsniveau zo laag mogelijk.

VAATWASSERS

QuickSelect
Stel eenvoudig de cyclustijd in, kies eventuele extra's en de vaatwasser doet de rest.

ComfortLift®
De onderste korf komt automatisch omhoog voor makkelijk in- en uitladen.

Glas
Het speciale glasprogramma op 45°C zorgt voor een bijzonder verzorgende en voorzichtige reiniging van glazen.

Automatisch programma voor een optimaal water- en energieverbruik.
Een sensor bepaalt het optimale programma aan de hand van de hoeveelheid en vuilgraad van de vaat.

Standaardcouverts
Capaciteit in standaardcouverts.

SoftGrips
Rubberen klemmen houden glazen met lange stelen perfect op hun plaats.

SoftSpikes®
Dankzij de zachte rubberen spikes staan glazen extra stabiel in de korf.

XtraDry
Activeer deze optie als u het droogresultaat een boost wilt geven.

Geruisloze perfectie
Onze vaatwassers werken zo geruisloos dat men zou vergeten dat ze er zijn.

Besteklade

OVENS

Hoe je ook wil koken en wat je favoriete gerechten ook zijn, er is altijd een AEG oven die daarbij past. AEG ovens zijn voorzien van intelligente technologieën die het makkelijk én leuk maken om de lekkerste gerechten te bereiden. Bij de keuze van een oven dien je te letten op nismaten en het type oven.

NISMATEN

Dit zijn de hoogte, breedte en diepte van de uitsparing in het keukenmeubel waarin de oven moet worden geïnstalleerd. Bij AEG kun je kiezen uit een nishoogte van 60 of 45 cm.

INBOUWOVEN OF INBOUWFORNUIS

Een inbouwoven kan onafhankelijk van een kookplaat in een keukenmeubel worden geïnstalleerd. Het bedieningspaneel is uitsluitend voor de oven zelf en daarom kan een inbouwoven niet alleen onder het werkblad maar ook in een hoge kast worden geplaatst. Een inbouwoven kan in principe met elke kookplaat worden gecombineerd. Een inbouwfornuis wordt altijd onder het werkblad geïnstalleerd waarbij de bijbehorende fornuiskookplaat op het werkblad komt te liggen. Het is mogelijk een inbouwfornuis te vervangen door een inbouwoven en solo kookplaat.

DE MEEST EFFICIËNTE OVENVENTILATIE

AEG ovens zijn niet alleen snel gemonteerd en snel klaar voor gebruik, ze hebben ook de minste inbouwvoorschriften wat betreft ventilatie. Daardoor is het niet meer nodig om een ventilatierooster te monteren.

STOOM. DE NIEUWE NORM VOOR SMAAK

Aan traditionele hetelucht wordt stoom toegevoegd. Dit levert niet alleen een krokante en goudkleurige buitenkant op. Want dankzij de stoom worden smaken beter bewaard en blijft een gerecht heerlijk sappig van binnen. En omdat een AEG combi-stoomoven geen aansluiting op de waterleiding nodig heeft, kan hij eenvoudig op de plek van de 'oude' oven worden geïnstalleerd.

COMBIQUICK. OVEN, GRILL EN MAGNETRON INÉÉN

Combineer de klassieke ovenfuncties met de magnetronfunctie voor een lekker én snel resultaat.

STEAMPRO
BSE892230M
FRAMELINE

SPECIFICATIES

- SteamPro, multifunctionele heteluchtoven met geïntegreerde stoomfuncties
- 24 verwarmingsfuncties
- Display met responsieve Shuttle-draaiknop voor complete controle over het kookproces, met kookhulpfunctie
- Ovenruimte: 70 liter
- Kinderbeveiliging
- Snelopwarmfunctie
- Stoomreinigingsfunctie
- Automatische ovenverlichting bij deuropening
- Automatische uitschakeling
- Verschillende stoomniveaus: 100% stoom of heteluchtin combinatie met hoge, medium of lage vochtigheid
- 75 geïntegreerde recepten, 10 sous-vide recepten en 220 automatische VarioGuide programma's op gewicht
- Handig uitneembaar waterreservoir, inhoud 0,95 liter
- Stoominjectie met vochtsensor
- Inclusief stoomset GN 2/3

Kleur:
vlekvrij roestvrij staal

Inbouwmaten hxbxd (mm):
590x560x550

Aansluitwaarde (W):
3500

STEAMBOOST
BSE782220M
FRAMELINE

SPECIFICATIES

- SteamBoost, multifunctionele heteluchtoven met geïntegreerde stoomfuncties
- 21 verwarmingsfuncties
- Groot LCD met uitgebreide functies en voorgeprogrammeerde recepten
- Ovenruimte: 70 liter
- Kinderbeveiliging
- Snelopwarmfunctie
- Stoomreinigingsfunctie
- Automatische ovenverlichting bij deuropening
- Automatische uitschakeling
- Verschillende stoomniveaus: 100% stoom of combinaties met heteluchtt
- 75 geïntegreerde recepten en 180 automatische VarioGuide gewichtsprogramma's
- Geheugenfunctie voor favoriete programma's
- Stoominjectie
- Inclusief stoomset

Kleur:
vlekvrij roestvrij staal

Inbouwmaten hxbxd (mm):
590x560x550

Aansluitwaarde (W):
3500

PYROLYSE
BPE748380M
FRAMELINE

SPECIFICATIES

SPECIAL

- Multifunctionele heteluchtoven
- Pyroluxe®Plus reinigingssysteem, 3 cycli, met herinneringsfunctie
- 16 verwarmingsfuncties
- EXCite LCD touch display
- Ovenruimte: 71 liter
- Kinderbeveiliging
- Snelopwarmfunctie
- Automatische ovenverlichting bij deuropening
- Automatische uitschakeling
- 90 recepten / automatische programma's
- Geheugenfunctie voor favoriete programma's
- Inclusief telescopische geleiders TR1LV

Kleur:
vlekvrij roestvrij staal

Inbouwmaten hxbxd (mm):
590x560x550

Aansluitwaarde (W):
3500

PYROLYSE
BPE435060B
PROBLACKLINE

SPECIFICATIES

SPECIAL

- Multifunctionele heteluchtoven
- Pyroluxe® Plus zelfreiniging, 2 cycli, met herinneringsfunctie
- 8 verwarmingsfuncties
- Display met timer voor in- en uitschakeling, tijdsaanduiding en temperatuurvoorstellen
- Ovenruimte: 71 liter
- Kinderbeveiliging
- Automatische uitschakeling
- Verzinkbare verlichte draaiknoppen

Kleur:
zwart

Inbouwmaten hxbxd (mm):
590x560x550

Aansluitwaarde (W):
3500

PYROLYSE
BPE435020M
FRAMELINE

SPECIFICATIES

SPECIAL

- Multifunctionele heteluchtoven
- Pyroluxe® Plus zelfreiniging, 2 cycli, met herinneringsfunctie
- 8 verwarmingsfuncties
- Display met timer voor in- en uitschakeling, tijdsaanduiding en temperatuurvoorstellen
- Ovenruimte: 71 liter
- Kinderbeveiliging
- Automatische uitschakeling
- Verzinkbare bedieningsknoppen

Kleur:
vlekvrij roestvrij staal

Inbouwmaten hxbxd (mm):
590x560x550

Aansluitwaarde (W):
3500

STEAMBAKE
BPB351020M
CLEARLINE

SPECIFICATIES

- SteamBake, multifunctionele heteluchtoven met PlusSteam
- Pyroluxe® Plus zelfreiniging, 2 cycli, met herinneringsfunctie
- 8 verwarmingsfuncties
- Display met timer voor in- en uitschakeling, tijdsaanduiding en temperatuurvoorstellen
- Ovenruimte: 71 liter
- Kinderbeveiliging
- Automatische uitschakeling
- Verzinkbare bedieningsknoppen

Kleur:
vlekvrij roestvrij staal

Inbouwmaten hxbxd (mm):
590x560x550

Aansluitwaarde (W):
3500

STEAMBAKE
BCS455020M
FRAMELINE

SPECIFICATIES

SPECIAL

- SteamBake, multifunctionele heteluchtoven met PlusSteam
- 8 verwarmingsfuncties
- Display met timer voor in- en uitschakeling
- Ovenruimte: 71 liter
- Katalytische reiniging met katalytische ventilatorkap
- Neerklapbare grill voor een eenvoudige reiniging
- Verzinkbare bedieningsknoppen

Kleur:
vlekvrij roestvrij staal

Inbouwmaten hxbxd (mm):
590x560x550

Aansluitwaarde (W):
3500

STEAMBAKE
BES351110M
CLEARLINE

SPECIFICATIES

- SteamBake, multifunctionele heteluchtoven met PlusSteam
- 8 verwarmingsfuncties
- Ovenruimte: 71 liter
- Neerklapbare grill voor een eenvoudige reiniging
- Verzinkbare bedieningsknoppen

Kleur:
vlekvrij roestvrij staal

Inbouwmaten hxbxd (mm):
590x560x550

Aansluitwaarde (W):
3500

MULTI HETELUCHT
BES331010M
CLEARLINE

SPECIFICATIES

- Multifunctionele heteluchtoven
- 7 verwarmingsfuncties
- Ovenruimte: 71 liter
- Neerklapbare grill voor een eenvoudige reiniging
- Verzinkbare bedieningsknoppen

Kleur:
vlekvrij roestvrij staal

Inbouwmaten hxbxd (mm):
590x560x550

Aansluitwaarde (W):
3500

STEAMPRO
KSE892220M
FRAMELINE

SPECIFICATIES

- SteamPro, multifunctionele heteluchtoven met geïntegreerde stoomfuncties
- 24 verwarmingsfuncties
- Display met responsieve Shuttle-draaiknop voor complete controle over het kookproces, met kookhulpfunctie
- Ovenruimte: 43 liter
- Kinderbeveiliging
- Snelopwarmfunctie
- Stoomreinigingsfunctie
- Automatische ovenverlichting bij deuropening
- Automatische uitschakeling
- Verschillende stoomniveaus: 100% stoom of heteluchtin combinatie met hoge, medium of lage vochtigheid
- 75 geïntegreerde recepten, 10 sous-vide recepten en 220 automatische VarioGuide programma's op gewicht
- Handig uitneembaar waterreservoir, inhoud 0,95 liter
- Stoominjectie met vochtsensor
- Inclusief stoomset

Kleur:
vlekvrij roestvrij staal

Inbouwmaten hxbxd (mm):
450x560x550

Aansluitwaarde (W):
3000

STEAMPRO
KSE792220M
FRAMELINE

SPECIFICATIES

- SteamPro, multifunctionele heteluchtoven met geïntegreerde stoomfuncties
- 24 verwarmingsfuncties
- Groot LCD met uitgebreide functies en voorgeprogrammeerde recepten
- Ovenruimte: 43 liter
- Kinderbeveiliging
- Snelopwarmfunctie
- Stoomreinigingsfunctie
- Automatische ovenverlichting bij deuropening
- Automatische uitschakeling
- Verschillende stoomniveaus: 100% stoom of heteluchtin combinatie met hoge, medium of lage vochtigheid
- 75 geïntegreerde recepten, 10 sous-vide recepten en 220 automatische VarioGuide programma's op gewicht
- Geheugenfunctie voor favoriete programma's
- Handig uitneembaar waterreservoir, inhoud 0,95 liter
- Stoominjectie met vochtsensor
- Inclusief stoomset

Kleur:
vlekvrij roestvrij staal

Inbouwmaten hxbxd (mm):
450x560x550

Aansluitwaarde (W):
3000

COMBIQUICK
KME861000M
FRAMELINE

SPECIFICATIES

- Multifunctionele heteluchtoven met geïntegreerde magnetronfunctie
- 16 verwarmingsfuncties
- Display met responsieve Shuttle-draaiknop voor complete controle over het kookproces, met kookhulpfunctie
- Ovenruimte: 43 liter
- Kinderbeveiliging
- Snelopwarmfunctie
- Automatische ovenverlichting bij deuropening
- Quick start magnetronfunctie
- Automatische uitschakeling
- 90 recepten / automatische programma's
- Geheugenfunctie voor favoriete programma's
- Magnetronvermogen: 1000 W

Kleur:
vlekvrij roestvrij staal

Inbouwmaten hxbxd (mm):
450x560x550

Aansluitwaarde (W):
3000

COMBIQUICK
KMF768080M
FRAMELINE

SPECIFICATIES

SPECIAL

- Multifunctionele heteluchtoven met geïntegreerde magnetronfunctie
- 17 verwarmingsfuncties
- EXCite LCD touch
- Ovenruimte: 43 liter
- Kinderbeveiliging
- Snelopwarmfunctie
- Automatische ovenverlichting bij deuropening
- Quick start magnetronfunctie
- Automatische uitschakeling
- 90 recepten/automatische programma's
- Geheugenfunctie voor favoriete programma's
- Magnetronvermogen: 1000 W

Kleur:
vlekvrij roestvrij staal

Inbouwmaten hxbxd (mm):
450x560x550

Aansluitwaarde (W):
3000

COMBIQUICK
KMS761000M
FRAMELINE

SPECIFICATIES

- Multifunctionele heteluchtoven met geïntegreerde magnetronfunctie
- 16 verwarmingsfuncties
- Groot LCD met uitgebreide functies en voorgeprogrammeerde recepten
- Ovenruimte: 43 liter
- Kinderbeveiliging
- Snelopwarmfunctie
- Automatische ovenverlichting bij deuropening
- Quick start magnetronfunctie
- Automatische uitschakeling
- 90 recepten / automatische programma's
- Geheugenfunctie voor favoriete programma's
- Magnetronvermogen: 1000 W

Kleur:
vlekvrij roestvrij staal

Inbouwmaten hxbxd (mm):
450x560x550

Aansluitwaarde (W):
3000

COMBIQUICK
CME565000M
FRAMELINE

SPECIFICATIES

SPECIAL

- Multifunctionele heteluchtoven met geïntegreerde magnetronfunctie
- 8 verwarmingsfuncties
- Display met timer voor in- en uitschakeling, tijdsaanduiding en temperatuurvoorstellen
- Ovenruimte: 43 liter
- Kinderbeveiliging
- Automatische ovenverlichting bij deuropening
- Quick start magnetronfunctie
- Automatische uitschakeling
- Magnetronvermogen: 1000 W
- Verzinkbare bedieningsknoppen

Kleur:
vlekvrij roestvrij staal

Inbouwmaten hxbxd (mm):
450x560x550

Aansluitwaarde (W):
3000

COMBIQUICK
KMS361000M
CLEARLINE

SPECIFICATIES

- Multifunctionele heteluchtoven met geïntegreerde magnetronfunctie
- 8 verwarmingsfuncties
- Display met timer voor in- en uitschakeling, tijdsaanduiding en temperatuurvoorstellen
- Ovenruimte: 43 liter
- Kinderbeveiliging
- Automatische ovenverlichting bij deuropening
- Quick start magnetronfunctie
- Automatische uitschakeling
- Magnetronvermogen: 1000 W
- Verzinkbare bedieningsknoppen

Kleur:
vlekvrij roestvrij staal

Inbouwmaten hxbxd (mm):
450x560x550

Aansluitwaarde (W):
3000

MULTI HETELUCHT
KPE742220M
FRAMELINE

SPECIFICATIES

- Multifunctionele heteluchtoven
- 16 verwarmingsfuncties
- Groot LCD met uitgebreide functies en voorgeprogrammeerde recepten
- Ovenruimte: 43 liter
- Kinderbeveiliging
- Snelopwarmfunctie
- Automatische ovenverlichting bij deuropening
- Automatische uitschakeling
- 90 recepten / automatische programma's
- Geheugenfunctie voor favoriete programma's
- Neerklapbare grill voor een eenvoudige reiniging

Kleur:
vlekvrij roestvrij staal

Inbouwmaten hxbxd (mm):
450x560x550

Aansluitwaarde (W):
3000

MAGNETRON MET GRILL
KME721000M
FRAMELINE

SPECIFICATIES

- Magnetron met grill
- 2 verwarmingsfuncties
- Groot LCD met uitgebreide functies en voorgeprogrammeerde recepten
- Ovenruimte: 46 liter
- Kinderbeveiliging
- Automatische ovenverlichting bij deuropening
- Quick start magnetronfunctie
- Automatische uitschakeling
- 28 recepten / automatische programma's
- Geheugenfunctie voor favoriete programma's
- Magnetronvermogen: 1000 W

Kleur:
vlekvrij roestvrij staal

Inbouwmaten hxbxd (mm):
450x560x550

Aansluitwaarde (W):
2000

KOOKPLATEN

Bij AEG vinden we dat een kookplaat moet overtuigen qua werking én design. Daarom zijn al onze kookplaten niet alleen ontworpen voor optimale kookresultaten, maar ook voor de nodige flexibiliteit bij het koken. Bij de keuze van een kookplaat dien je te letten op de inbouwmaten en het type kookplaat.

INBOUWMATEN

Dit zijn de hoogte, breedte en diepte van de uitsparing in het werkblad waarin de kookplaat moet worden geïnstalleerd.

SOLO KOOKPLAAT OF FORNUISKOOKPLAAT

Bij een solo kookplaat zitten de bedieningselementen op de kookplaat zelf. Dit type kookplaat kan dan ook onafhankelijk van een oven worden gebruikt.
Bij een fornuiskookplaat vindt de bediening plaats via de bedieningsknoppen op de bijbehorende fornuisoven. Een fornuiskookplaat dient dan ook samen met een fornuisoven te worden geïnstalleerd. Een inbouwfornuis kan eventueel worden vervangen door een solo kookplaat en een solo oven.

GAS VERVANGEN DOOR INDUCTIE

De voordelen van het koken met inductie zijn legio: het is sneller, gebruiksvriendelijker én energiezuiniger. En met de nieuwe 1-fase inductiekookplaat HK604200CB van AEG is het helemaal makkelijk om naar het koken met inductie over te stappen. Want dankzij de lage aansluitwaarde (3650 W) hoeft de groepenkast niet te worden aangepast en kan de kookplaat eenvoudig in gebruik worden genomen door de stekker in het stopcontact te steken. PLUG & PLAY.

DE SNELSTE MONTAGE

Voorgemonteerde onderdelen en een zelf-ondersteunend veermontagesysteem garanderen een uiterst snelle én makkelijk montage.
De uitsparing in het werkblad wordt hierbij optimaal afgedekt door het frame of de facetrand.

SENSEBOIL®

De SenseBoil® inductiekookplaten beschikken over een speciale sensor onder het glas die detecteert wanneer het water in de pan het kookpunt bereikt. Vervolgens wordt de temperatuur automatisch verlaagd en de inhoud tegen de kook aangehouden. Niets kookt meer over - dus geen verspilling van voedsel én energie.

INDUCTIE
IAE84411XB
RVS KADER

SPECIFICATIES

SPECIAL

- SenseBoil® inductiekookplaat met overkooksensor
- MaxiSense®, de flexibele kookplaat
- OptiHeat Control, drieschalige restwarmte indicatie: 'heet', 'warm' of 'koel'.
- Inductiezones met powerbooster-functie
- Automatische panherkenning
- Aankookautomaat
- Kinderbeveiliging
- Automatische veiligheidsuitschakeling
- OptiFix™: eenvoudige installatie van de kookplaat voor maatwerk

- Linksvoor: 2300-3200 W/210 mm
- Linksachter: 2300-3200 W/210 mm
- Rechtsvoor: 2300-3200 W/210 mm
- Rechtsachter: 2300-3200 W/210 mm

Kleur:
zwart

Inbouwmaten hxbxd (mm):
44x750x490

Aansluitwaarde (W):
7350 (2-fasen aansluiting, 230 V)

INDUCTIE
IAR64413FB
RVS KADER

SPECIFICATIES

SPECIAL

- SenseBoil® inductiekookplaat met overkooksensor
- MaxiSense®, de flexibele kookplaat
- OptiHeat Control, drieschalige restwarmte indicatie: 'heet', 'warm' of 'koel'.
- Inductiezones met powerbooster-functie
- Automatische panherkenning
- Aankookautomaat
- Kinderbeveiliging
- Automatische veiligheidsuitschakeling
- OptiFix™: eenvoudige installatie van de kookplaat voor maatwerk

- Linksvoor: 2300-3700 W/210 mm
- Linksachter: 1800-2800 W/180 mm
- Rechtsvoor: 1400-2500 W/145 mm
- Rechtsachter: 1800-2800 W/180 mm

- Werkt zowel op 1-fase als 2-fasen aansluiting

Kleur:
zwart

Inbouwmaten hxbxd (mm):
46x560x490

Aansluitwaarde (W):
7350 (2-fasen aansluiting, 230 V)

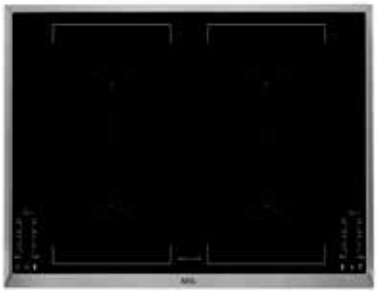

INDUCTIE
IKE74451XB
RVS KADER

SPECIFICATIES

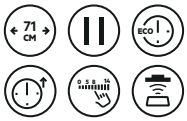

SPECIFICATIES

- MaxiSense®, de flexibele kookplaat
- OptiHeat Control, drieschalige restwarmte indicatie: 'heet', 'warm' of 'koel'.
- Inductiezones met powerbooster-functie
- Automatische panherkenning
- Aankookautomaat
- Kinderbeveiliging
- Automatische veiligheidsuitschakeling
- 2 brugfuncties: voeg twee kookzones samen tot één grote of dubbele zone
- OptiFix™: eenvoudige installatie van de kookplaat voor maatwerk

- Linksvoor: 2300-3200 W/210 mm
- Linksachter: 2300-3200 W/210 mm
- Rechtsvoor: 2300-3200 W/210 mm
- Rechtsachter: 2300-3200 W/210 mm

Kleur:
zwart

Inbouwmaten hxbxd (mm):
46x680x490

Aansluitwaarde (W):
7350 (2-fasen aansluiting, 230 V)

INDUCTIE
IKB64441FB
FACET GESLEPEN ZIJKANTEN

SPECIFICATIES

SPECIFICATIES

- MaxiSense®, de flexibele kookplaat
- OptiHeat Control, drieschalige restwarmte indicatie: 'heet', 'warm' of 'koel'.
- Inductiezones met powerbooster-functie
- Automatische panherkenning
- Aankookautomaat
- Kinderbeveiliging
- Automatische veiligheidsuitschakeling
- Brugfunctie: voeg twee kookzones samen tot één grote of dubbele zone
- OptiFix™: eenvoudige installatie van de kookplaat voor maatwerk

- Linksvoor: 2300-3200 W/210 mm
- Linksachter: 2300-3200 W/210 mm
- Rechtsvoor: 1400-2500 W/145 mm
- Rechtsachter: 1800-2800 W/180 mm

Kleur:
zwart

Inbouwmaten hxbxd (mm):
44x560x490

Aansluitwaarde (W):
7350 (2-fasen aansluiting, 230 V)

INDUCTIE
IKB64401FB
FACET GESLEPEN ZIJKANTEN

SPECIFICATIES

- MaxiSense®, de flexibele kookplaat
- OptiHeat Control, drieschalige restwarmte indicatie: 'heet', 'warm' of 'koel'.
- Inductiezones met powerbooster-functie
- Automatische panherkenning
- Aankookautomaat
- Kinderbeveiliging
- Automatische veiligheidsuitschakeling
- OptiFix™: eenvoudige installatie van de kookplaat voor maatwerk

- Linksvoor: 2300-3700 W/210 mm
- Linksachter: 1800-2800 W/180 mm
- Rechtsvoor: 1400-2500 W/145 mm
- Rechtsachter: 1800-2800 W/180 mm

Kleur:
zwart

Inbouwmaten hxbxd (mm):
44x560x490

Aansluitwaarde (W):
7350 (2-fasen aansluiting, 230 V)

INDUCTIE
IKB64401XB
RVS KADER

SPECIFICATIES

SPECIAL

- MaxiSense®, de flexibele kookplaat
- OptiHeat Control, drieschalige restwarmte indicatie: 'heet', 'warm' of 'koel'.
- Inductiezones met powerbooster-functie
- Automatische panherkenning
- Aankookautomaat
- Kinderbeveiliging
- Automatische veiligheidsuitschakeling
- OptiFix™: eenvoudige installatie van de kookplaat voor maatwerk

- Linksvoor: 2300-3700 W/210 mm
- Linksachter: 1800-2800 W/180 mm
- Rechtsvoor: 1400-2500 W/145 mm
- Rechtsachter: 1800-2800 W/180 mm

Kleur:
zwart

Inbouwmaten hxbxd (mm):
46x560x490

Aansluitwaarde (W):
7350 (2-fasen aansluiting, 230 V)

INDUCTIE
HK604200CB
AFGERONDE RANDEN

SPECIFICATIES

- Restwarmte-indicatie
- Inductiezones met powerbooster-functie
- Automatische panherkenning
- Kinderbeveiliging
- Automatische veiligheidsuitschakeling
- OptiFix™: eenvoudige installatie van de kookplaat voor maatwerk

- Linksvoor: 2300-2800 W/210 mm
- Linksachter: 1200 W/145 mm
- Rechtsvoor: 1200-1800 W/145 mm
- Rechtsachter: 1800 W/180 mm

- Geleverd met stekker - PLUG & PLAY
- Werkt op 1-fase. Ideaal om een bestaande gaskookplaat te vervangen zonder extra aanpassingen.

Kleur:
zwart

Inbouwmaten hxbxd (mm):
56x560x490

Aansluitwaarde (W):
3650 (1-fase aansluiting, 230 V)

INDUCTIE
HK604200IB
AFGERONDE RANDEN

SPECIFICATIES

SPECIAL

- Restwarmte-indicatie
- Inductiezones met powerbooster-functie
- Automatische panherkenning
- Kinderbeveiliging
- Automatische veiligheidsuitschakeling

- Linksvoor: 2300-2800 W/210 mm
- Linksachter: 1200W/145 mm
- Rechtsvoor: 1200-1800 W/145 mm
- Rechtsachter: 1800 W/180 mm

Kleur:
zwart

Inbouwmaten hxbxd (mm):
60x560x490

Aansluitwaarde (W):
6600 (2-fasen aansluiting, 230 V)

AFZUIGKAPPEN

Bij de keuze voor de juiste afzuigkap voor je keuken dien je te letten op de afmetingen en de soort afvoer: luchtafvoer naar buiten of recirculatie.

In geval van luchtafvoer wordt de kookdamp direct naar buiten afgevoerd via een muur of plafonddoorvoer. Bij het ontbreken van een afvoermogelijkheid naar buiten is recirculatie een optie. De kookdamp gaat door een koolstoffilter in de kap, wordt hier geneutraliseerd en weer de keuken ingeblazen.

AEG biedt schouwafzuigkappen in verschillen breedtes. Bij schouwkappen is het tevens van belang te letten op de lengte van de schacht. De lengte van de schacht is variabel instelbaar omdat de afzuigkap op minimale afstand van de kookplaat moet worden geplaatst. Daarnaast moet een afzuigkap ook weer niet op een te grote afstand worden geplaatst want dat gaat ten koste van het afzuigvermogen.

SCHOUWAFZUIGKAP
DBB3951M

SPECIFICATIES

C 90 CM

- Afzuigkracht (hoog/laag): 600/295 m³/h
- Afzuigkracht bij recirculatie (hoog/laag): 415/250 m³/h
- Geluidsniveau (max./min.): 68/51 dB(A)
- Druktoetsen, standen: 3
- Vetfilter: 3 stuks - metaal
- Verlichting: 2 led spots
- Aansluiting luchtafvoer 150 mm

Kleur:
roestvrij staal

Buitenmaten hxbxd (mm):
1180x898x450

Type Koolstoffilter:
Optioneel: ECFB01, MCFB46 (LongLife), ECFBLL02 (H.E.)

SCHOUWAFZUIGKAP
DBB3651M

SPECIFICATIES

C 60 CM

- Afzuigkracht (hoog/laag): 600/295 m³/h
- Afzuigkracht bij recirculatie (hoog/laag): 415/250 m³/h
- Geluidsniveau (max./min.): 68/51 dB(A)
- Druktoetsen, standen: 3
- Vetfilter: 2 stuks - metaal
- Verlichting: 2 led spots
- Aansluiting luchtafvoer 150 mm

Kleur:
roestvrij staal

Buitenmaten hxbxd (mm):
1180x600x450

Type Koolstoffilter:
Optioneel: ECFB01, MCFB46 (LongLife), ECFBLL02 (H.E.)

SCHOUWAFZUIGKAP
DKB4950M

SPECIFICATIES

B 90 CM

- Afzuigkracht (hoog/laag): 603/240 m³/h
- Afzuigkracht bij recirculatie (hoog/laag): 400/224 m³/h
- Geluidsniveau (max./min.): 69/46 dB(A)
- Druktoetsen, standen: 3
- Vetfilter: 2 stuks - professioneel meerlagig aluminium
- Verlichting: 2 led spots
- Aansluiting luchtafvoer 150 mm

Kleur:
roestvrij staal

Buitenmaten hxbxd (mm):
1090x898x500

Type Koolstoffilter:
Optioneel: MCFE01, MCFE11 (LongLife), SUPCHARCE2 (H.E.)

SCHOUWAFZUIGKAP
DKB4650M

SPECIFICATIES

B 60 CM

- Afzuigkracht (hoog/laag): 603/240 m³/h
- Afzuigkracht bij recirculatie (hoog/laag): 400/224 m³/h
- Geluidsniveau (max./min.): 69/46 dB(A)
- Druktoetsen, standen: 3
- Vetfilter: 1 stuks - professioneel meerlagig aluminium
- Verlichting: 2 led spots
- Aansluiting luchtafvoer 150 mm

Kleur:
roestvrij staal

Buitenmaten hxbxd (mm):
1090x598x500

Type Koolstoffilter:
Optioneel: MCFE01, MCFE11 (LongLife), SUPCHARCE2 (H.E.)

SCHOUWAFZUIGKAP
DKB2930M

SPECIFICATIES

D 90 CM

- Afzuigkracht (hoog/laag): 420/235 m³/h
- Afzuigkracht bij recirculatie (hoog/laag): 245/175 m³/h
- Geluidsniveau (max./min.): 66/53 dB(A)
- Druktoetsen, standen: 3
- Vetfilter: 3 stuks - metaal
- Verlichting: 2 led lampen
- Aansluiting luchtafvoer 150 mm

Kleur:
roestvrij staal

Buitenmaten hxbxd (mm):
1020x898x450

Type Koolstoffilter:
Optioneel: ECFB02, ECFBLL01 (LongLife)

SCHOUWAFZUIGKAP
DKB2630M

SPECIFICATIES

D 60 CM

- Afzuigkracht (hoog/laag): 420/235 m³/h
- Afzuigkracht bij recirculatie (hoog/laag): 245/175 m³/h
- Geluidsniveau (max./min.): 66/53 dB(A)
- Druktoetsen, standen: 3
- Vetfilter: 2 stuks - metaal
- Verlichting: 2 led lampen
- Aansluiting luchtafvoer 150 mm

Kleur:
roestvrij staal

Buitenmaten hxbxd (mm):
1020x598x450

Type Koolstoffilter:
Optioneel: ECFB02, ECFBLL01 (LongLife)

VLAKSCHERM
DPB5650M

SPECIFICATIES

A

- Afzuigkracht (intensief/hoog/laag): 647/537/256 m³/h
- Afzuigkracht bij recirculatie (hoog/laag): 448/205 m³/h
- Geluidsniveau (max./min.): 63/46 dB(A)
- Elektronische druktoetsen, standen: 3 + intensief
- Vetfilter: 2 stuks - professioneel meerlagig aluminium
- Verlichting: 2 leds
- Aansluiting luchtafvoer 150 mm
- Geleverd zonder frontpaneel, dit is als accessoire leverbaar (model BF6070-M)

Kleur:
grijs

Buitenmaten hxbxd (mm):
395x598x280

Type Koolstoffilter:
Optioneel: MCFE18, SUPCHARCE1 (H.E.)

ONDERBOUW
DUB1611M

SPECIFICATIES

D

- Afzuigkracht (hoog/laag): 272/115 m³/h
- Afzuigkracht bij recirculatie (hoog/laag): 71/54 m³/h
- Geluidsniveau (max./min.): 71/52 dB(A)
- Schuifregelaar, standen: 3
- Vetfilter: 2 stuks - metaal
- Verlichting: 2 led verlichting
- Aansluiting luchtafvoer 125 mm
- Afvoerpijp K1001-M als accessoire

Kleur:
roestvrij staal

Buitenmaten hxbxd (mm):
132,3x599x513

Type Koolstoffilter:
Optioneel: MCFE06

ONDERBOUW
DUB2610W

SPECIFICATIES

D

- Afzuigkracht (hoog/laag): 272/115 m³/h
- Afzuigkracht bij recirculatie (hoog/laag): 71/54 m³/h
- Geluidsniveau (max./min.): 71/52 dB(A)
- Schuifregelaar, standen: 3
- Vetfilter: 2 stuks - metaal
- Verlichting: 2 led verlichting
- Aansluiting luchtafvoer 125 mm

Kleur:
wit

Buitenmaten hxbxd (mm):
132,3x599x513

Type Koolstoffilter:
Optioneel: MCFE06

KOELEN

Voor een heerlijke smaak dienen ingrediënten vers te zijn en optimaal te zijn bewaard – de juiste luchtvochtigheid en temperatuur zijn daarbij essentieel. Maar welk model past het best in jouw keuken? Bij de keuze van een inbouwkoel- of diepvrieskast dien je te letten op nismaten en montage van de meubeldeur.

NISMATEN

Dit zijn de hoogte, breedte en diepte van de uitsparing in het keukenmeubel waarin het apparaat moet worden geïnstalleerd.

MEUBELDEURMONTAGE

In de keukenmeubelindustrie wordt gewerkt met de volgende deurmontage systemen:

- Sleepscharnier. De deur van het koelapparaat wordt m.b.v. geleiders gekoppeld aan de meubeldeur. De meubeldeur scharniert op de scharnieren van het keukenmeubel. Het nieuwe sleepscharnier van AEG dient als meetgereedschap en kan ook worden gebruikt om de locatie van de montage schroeven aan te duiden. Bovendien is het stabieler en glijdt het makkelijker.
- Deur-op-deur. De meubeldeur wordt direct op de deur van het koelapparaat gemonteerd (vaste verbinding). De meubeldeur scharniert op de scharnieren van het koelapparaat. De deuropeningshoek is 115°. Bij deur-op-deurmontage is het meegeleverde meetgereedschap een handig hulpmiddel waarmee je in een handomdraai de schroeflocaties kunt aanduiden. Op deze manier kun je snel en precies meten.

KOEL-VRIESKAST 178 CM
SCB61821LF

SPECIFICATIES

- TouchControl temperatuurregeling met led-indicaties
- Netto inhoud koelruimte: 188 liter
- Netto inhoud vriesruimte: 72 liter
- Automatische ontdooiing koelruimte
- Stevige legplateaus van veiligheidsglas in koel- en vriesruimte
- Deursysteem: deur-op-deur montage
- Deurscharnieren: rechts & omkeerbaar

- LowFrost: voor de gemakkelijkste manuele ontdooiing
- Frostmatic-functie voor snel invriezen

Opvolger SCE618F3LF -
vanaf midden augustus 2020

Inbouwmaten hxbxd (mm):
1780x560x550

Invriesvermogen in 24 uur (kg):
4

Maximale bewaartijd bij stroomuitval (uur):
24

KOELKAST NIS 122 CM
SFB61221AF

SPECIFICATIES

- Elektronische TouchControl met led-indicaties
- Netto inhoud koelruimte: 166 liter
- Netto inhoud vriesruimte: 14 liter
- Automatische ontdooiing koelruimte
- Stevige legplateaus van veiligheidsglas
- Deursysteem: deur-op-deur montage
- Deurscharnier: rechts & omkeerbaar

- Frostmatic-functie voor snel invriezen

Inbouwmaten hxbxd (mm):
1225x560x550

Invriesvermogen in 24 uur (kg):
2

Maximale bewaartijd bij stroomuitval (uur):
13

KOELER NIS 122 CM
SKB612F1AF

SPECIFICATIES

- Elektronische TouchControl met led-indicaties
- Netto inhoud koelruimte: 202 liter
- Automatische ontdooiing koelruimte
- Stevige legplateaus van veiligheidsglas
- Deursysteem: deur-op-deur montage
- Deurscharnier: rechts & omkeerbaar

- Coolmatic-functie voor het snel koelen van verse levensmiddelen

Inbouwmaten hxbxd (mm):
1225x560x550

Invriesvermogen in 24 uur (kg):
n.v.t.

Maximale bewaartijd bij stroomuitval (uur):
n.v.t.

KOELKAST NIS 88 CM
SFB68821AF

SPECIFICATIES

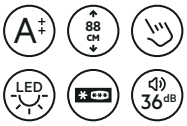

- Elektronische controle met led-indicatie
- Netto inhoud koelruimte: 103 liter
- Netto inhoud vriesruimte: 14 liter
- Automatische ontdooiing koelruimte
- Stevige legplateaus van veiligheidsglas
- Deursysteem: deur-op-deur montage
- Deurscharnier: rechts & omkeerbaar

- Frostmatic-functie voor snel invriezen

Inbouwmaten hxbxd (mm):
880x560x550

Invriesvermogen in 24 uur (kg):
2

Maximale bewaartijd bij stroomuitval (uur):
12

KOELER NIS 88 CM
SKB68821AF

SPECIFICATIES

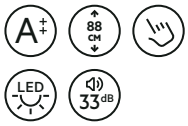

- Elektronische controle met led-indicatie
- Netto inhoud koelruimte: 137 liter
- Automatische ontdooiing koelruimte
- Stevige legplateaus van veiligheidsglas
- Deursysteem: deur-op-deur montage
- Deurscharnier: rechts & omkeerbaar

- Coolmatic-functie voor het snel koelen van verse levensmiddelen

Inbouwmaten hxbxd (mm):
880x560x550

Invriesvermogen in 24 uur (kg):
n.v.t.

Maximale bewaartijd bij stroomuitval (uur):
n.v.t.

VAATWASSERS

Bij de keuze van een inbouwvaatwasser dien je te letten op nismaten en het type deur.

NISMATEN

Dit zijn de hoogte, breedte en diepte van de uitsparing in het keukenmeubel waarin de vaatwasser wordt geïnstalleerd. Inbouwvaatwassers worden in de meeste gevallen geplaatst onder een doorlopend werkblad tussen twee kasten.

PERFECTFIT SCHUIFSCHARNIER

Onze modellen passen dankzij de slimme schuifscharniertechniek in alle nissen. Dankzij deze techniek glijdt het meubelpaneel langs de deur van het apparaat, waardoor onze vaatwassers bij uitstek geschikt zijn om op hoogte in te bouwen.

QUICKSELECT

Afwassen op maat met QuickSelect. Kies de cyclustijd via de digitale schuifregelaar en selecteer extra opties. De ECO-meter toont meteen de invloed van de gekozen instelling op het energieverbruik.

TYPE DEUR

Er bestaan drie soorten inbouwvaatwassers die van elkaar verschillen in deurafwerking en bedieningspaneel.

- Volledig geïntegreerd. De bediening bevindt zich aan de bovenzijde van de deur en aan de voorzijde wordt een meubelplaat gemonteerd die de gehele voorzijde van de deur bedekt.
- Geïntegreerd. De bediening bevindt zich bovenaan de voorzijde van de deur en hieronder wordt een meubelplaat gemonteerd.
- Onderbouw. De bediening bevindt zich bovenaan de voorzijde van de deur en de deur wordt afgewerkt met een decorplaat.

10 JAAR GARANTIE

Inverter motor met 10 jaar garantie
De inverter motor heeft een lager geluidsniveau, een langere levensduur en levert betere resultaten. Bovendien geeft AEG 10 jaar garantie op deze motor.

Natuurlijk is een vaatwasser al een geweldige hulp in het huishouden. Alleen het in- en uitladen en dan vooral het bukken daarbij, wordt door veel mensen als vervelend ervaren. Voor dat laatste heeft AEG dé oplossing: ComfortLift®. ComfortLift® is een ingenieus systeem waarbij de onderste korf – met belading – bij het uitrijden vanzelf omhoog komt. Bukken bij het in- en uitruimen is hiermee verleden tijd.

VOLLEDIG GEÏNTEGREERD
FSS62807P
COMFORTLIFT® QUICKSELECT

SPECIFICATIES

- ComfortLift®: de onderste korf komt vlot omhoog voor makkelijk in- en uitladen
- QuickSelect: digitale schuifregelaar voor eenvoudig instellen
- ProClean™: superieure reiniging met minimaal energieverbruik
- XXL capaciteit – meer ruimte dan elke andere vaatwasser
- Satellietsproeiarm en 5 sproeiniveaus voor maximaal waterbereik
- 7 Programma's, 4 temperaturen
- Water- en energieverbruik: 11 liter, 0.921 kWh bij Eco 50°C
- Startuitstel tot 24 uur
- BeamOnFloor indicator, twee kleuren
- Sensorlogic watersensor
- In hoogte verstelbare bovenkorf, ook bij volle lading
- Op hoogte installeerbaar
- AutoOff functie
- Schuifscharnieren voor flexibele installatie
- Warmwateraansluiting tot 60°C
- AquaControl
- Inverter motor met 10 jaar garantie
- ExtraSilent: extreem stil programma 42 dB
- Optie XtraPower
- AirDry technologie met AutoDoor systeem

Inbouwmaten h(min./max.)xbxd (mm):
820-900x600x570

Aansluitwaarde (W):
1950

VOLLEDIG GEÏNTEGREERD
FSE63707P
QUICKSELECT

SPECIFICATIES

SPECIAL

- ProClean™: superieure reiniging met minimaal energieverbruik
- XXL capaciteit – meer ruimte dan elke andere vaatwasser
- 7 Programma's, 4 temperaturen
- Water- en energieverbruik: 11 liter, 0.846 kWh bij Eco 50°C
- Startuitstel tot 24 uur
- BeamOnFloor indicator, twee kleuren
- Sensorlogic watersensor
- In hoogte verstelbare bovenkorf, ook bij volle lading
- Op hoogte installeerbaar
- AutoOff functie
- Schuifscharnieren voor flexibele installatie
- Warmwateraansluiting tot 60°C
- AquaControl
- Inverter motor met 10 jaar garantie
- Optie XtraPower
- AirDry technologie met AutoDoor systeem
- Uitneembare besteklade
- In hoogte verstelbaar met verlengingsvoet FITS-ALL II

Inbouwmaten h(min./max.)xbxd (mm):
820-900x600x570

Aansluitwaarde (W):
1550-2200

VOLLEDIG GEÏNTEGREERD
FSE63637P
QUICKSELECT

SPECIFICATIES

SPECIAL

- QuickSelect: digitale schuifregelaar voor eenvoudig instellen
- ProClean™: superieure reiniging met minimaal energieverbruik
- XXL capaciteit – meer ruimte dan elke andere vaatwasser
- Satellietsproeiarm en 5 sproeiniveaus voor maximaal waterbereik
- 7 Programma's, 4 temperaturen
- Water- en energieverbruik: 10.5 liter, 0.821kWh bij Eco 50°C
- Startuitstel tot 24 uur
- BeamOnFloor indicator, twee kleuren
- Sensorlogic watersensor
- In hoogte verstelbare bovenkorf, ook bij volle lading
- Op hoogte installeerbaar
- AutoOff functie
- Schuifscharnieren voor flexibele installatie
- Warmwateraansluiting tot 60°C
- AquaControl
- Inverter motor met 10 jaar garantie
- ExtraSilent: extreem stil programma 42 dB
- Optie XtraPower
- AirDry technologie met AutoDoor systeem
- In hoogte verstelbaar met verlengingsvoet FITS-ALL II

Inbouwmaten h(min./max.)xbxd (mm):
820-900x600x570

Aansluitwaarde (W):
1950

VOLLEDIG GEÏNTEGREERD
FSB5360CZ
QUICKSELECT

SPECIFICATIES

SPECIAL

- QuickSelect: digitale schuifregelaar voor eenvoudig instellen
- 7 Programma's, 3 temperaturen
- Water- en energieverbruik: 9.9 liter, 0.821 kWh bij Eco 50°C
- Startuitstel tot 24 uur
- BeamOnFloor indicator, twee kleuren
- Sensorlogic watersensor
- In hoogte verstelbare bovenkorf, ook bij volle lading
- Op hoogte installeerbaar
- AutoOff functie
- Schuifscharnieren voor flexibele installatie
- Warmwateraansluiting tot 60°C
- AquaControl
- Inverter motor met 10 jaar garantie
- Optie XtraPower
- AirDry technologie met AutoDoor systeem
- In hoogte verstelbaar met verlengingsvoet FITS-ALL II

Inbouwmaten h(min./max.)xbxd (mm):
820-880x600x550

Aansluitwaarde (W):
1950

VOLLEDIG GEÏNTEGREERD
FSB52637P
QUICKSELECT

SPECIFICATIES

SPECIAL

- QuickSelect: digitale schuifregelaar voor eenvoudig instellen
- ProClean™: superieure reiniging met minimaal energieverbruik
- XXL capaciteit – meer ruimte dan elke andere vaatwasser
- 7 Programma's, 4 temperaturen
- Water- en energieverbruik: 10.5 liter, 0.921 kWh bij Eco 50°C
- Startuitstel tot 24 uur
- BeamOnFloor indicator, twee kleuren
- Sensorlogic watersensor
- In hoogte verstelbare bovenkorf, ook bij volle lading
- AutoOff functie
- Schuifscharnieren voor flexibele installatie
- Warmwateraansluiting tot 60°C
- AquaControl
- Inverter motor met 10 jaar garantie
- Optie XtraPower
- AirDry technologie met AutoDoor systeem
- In hoogte verstelbaar met verlengingsvoet FITS-ALL II

Inbouwmaten h(min./max.)xbxd (mm):
820-900x600x570

Aansluitwaarde (W):
1950

GEÏNTEGREERD
FEE63800PM
COMFORTLIFT®

SPECIFICATIES

- ComfortLift®: de onderste korf komt vlot omhoog voor makkelijk in- en uitladen
- ProClean™: superieure reiniging met minimaal energieverbruik
- XXL capaciteit – meer ruimte dan elke andere vaatwasser
- Satellietsproeiarm en 5 sproeiniveaus voor maximaal waterbereik
- 6 Programma's, 4 temperaturen
- Water- en energieverbruik: 11 liter, 0.821 kWh bij Eco 50°C
- Startuitstel tot 24 uur
- Sensorlogic watersensor
- In hoogte verstelbare bovenkorf, ook bij volle lading
- AutoOff functie
- Warmwateraansluiting tot 60°C
- AquaControl
- Inverter motor met 10 jaar garantie
- ExtraSilent: extreem stil programma 42 dB
- TimeSaver-functie om de cyclusduur met 50% te verminderen
- Extra Hygiëne optie
- AirDry technologie met AutoDoor systeem
- 3-digit display
- Uitneembare besteklade
- In hoogte verstelbaar met verlengingsvoet FITS-ALL II

Inbouwmaten h(min./max.)xbxd (mm):
820-900x600x570

Aansluitwaarde (W):
1950

GEÏNTEGREERD
FES5367XZM

SPECIFICATIES

SPECIAL

- 5 Programma's, 4 temperaturen
- Water- en energieverbruik: 9.9 liter, 0.82 kWh bij Eco 50°C
- Startuitstel tot 24 uur
- In hoogte verstelbare bovenkorf, ook bij volle lading
- Op hoogte installeerbaar
- AutoOff functie
- Warmwateraansluiting tot 60°C
- AquaControl
- Inverter motor met 10 jaar garantie
- TimeSaver-functie om de cyclusduur met 50% te verminderen
- AirDry technologie met AutoDoor systeem
- In hoogte verstelbaar met verlengingsvoet FITS-ALL II

Inbouwmaten h(min./max.)xbxd (mm):
820-880x600x550

Aansluitwaarde (W):
1950

GEÏNTEGREERD
FEB52637ZM

SPECIFICATIES

- 5 Programma's, 4 temperaturen
- Water- en energieverbruik:9.9 liter, 0.92 kWh bij Eco 50°C
- Startuitstel tot 24 uur
- In hoogte verstelbare bovenkorf, ook bij volle lading
- Op hoogte installeerbaar
- AutoOff functie
- Warmwateraansluiting tot 60°C
- AquaControl
- Inverter motor met 10 jaar garantie
- TimeSaver-functie om de cyclusduur met 50% te verminderen
- AirDry technologie met AutoDoor systeem
- In hoogte verstelbaar met verlengingsvoet FITS-ALL II

Inbouwmaten h(min./max.)xbxd (mm):
820-880x600x550

Aansluitwaarde (W):
1950

VERWARMINGSFUNCTIES OVENS

	Verwarmingsfunctie	Omschrijving	BSE892230M KSE892220M KSE792220M	BSE782220M	KPE742220M BPE748380M	KME861000M KMS761000M KMF768080M	BPE435020M BPE435060B	BCS455020M BPB351020M	CME565000M KMK361000M	BES331010M BES351110M
	Aantal verwarmingsfuncties		24	22	17	17	8	8	8	7
	Sous-vide	Voor het garen van gevacumeerde gerechten met lage temperatuur stoom.	•	-	-	-	-	-	-	-
	Stomen	Voor groenten, vis, aardappelen, rijst, pasta of speciale bijgerechten.	•	•	-	-	-	-	-	-
	Steamify®	De Steamify® functie past automatisch de stoominstellingen aan voor gezonde, smaakvolle en perfect gegaarde bereidingen.	-	-	-	-	-	-	-	-
	Combi stomen hoge vochtigheid	Hoog vochtgehalte voor de bereiding van delicate gerechten zoals pudding, flan, terrines en vis.	•	-	-	-	-	-	-	-
	Combi stomen medium vochtigheid	Middelmatig vochtigheidsniveau. Het combineert stoom en hete lucht en is geschikt voor het bereiden van stoofvlees en gesmoord vlees en ook voor brood en zoete gistdegen.	•	•	-	-	-	-	-	-
	Combi stomen lage vochtigheid	Laag vochtigheidsniveau door stoom en hete lucht te combineren. Het is geschikt voor vlees, gevogelte, ovengerechten en ovenschotels.	•	•	-	-	-	-	-	-
	Multi hetelucht (vochtig)	Voor het energiezuinig bakken en garen van overwegend droge gebak-soorten, maar ook van ovenschotels in vormen op één rekniveau.	•	•	•	-	•	•	-	-
	Regeneren met stoom	Het weer opwarmen van gerechten met stoom.	•	•	-	-	-	-	-	-
	Multi hetelucht Plus	PlusSteam functie om brood en taart te bakken	-	-	-	-	-	•	-	•
	Multi hetelucht	Voor het bakken op maximaal drie niveaus tegelijk. Stel de temperatuur van de oven 20 tot 40°C lager in dan bij boven-/ onderwarmte.	•	•	•	•	•	-	•	-
	Pizzafunctie	Voor het bakken op één niveau van gerechten die een intensievere bruining en knapperigheid van de bodem nodig hebben. Stel de tempe-ratuur van de oven 20 tot 40°C lager in dan bij boven-/onderwarmte.	•	•	•	•	•	•	•	•
	Lage temperatuur garen	Voor het bereiden van bijzonder mals en sappig braadvlees.	•	•	•	•	-	-	-	-
	Conventioneel (boven-/ onderwarmte)	Voor het bakken en braden op één ovenniveau.	•	•	•	•	•	•	•	•
	Bevroren gerechten	Voor diepvriesmaaltijden, zoals ovenfrites, aardappelkroketten, loempia's.	•	•	•	•	-	-	-	-
	Circulatie grill	De hitte wordt gestuurd vanaf het bovenelement naar het gerecht terwijl de ventilator zorgt dat de hetelucht door de oven circuleert. Deze instelling staat borg voor het volmaakt authentieke effect van 'braden aan het spit' van vlees, gevogelte en het bakken van aardappelen.	•	•	•	•	•	•	•	•
	Grill	Gebruikt zowel de binnen- als de buitenzijde van het grillelement voor gelijkmatig grillen over de hele breedte. Ideaal voor grote porties.	•	•	•	•	•	•	•	•
	Warmhouden	De hitte van de boven- en onderelementen wordt gebruikt om een tempe-ratuur van 80°C aan te houden. Ideaal voor het warm houden van gerechten zonder uitdrogen.	•	•	•	•	-	-	-	-
	Ontdooifunctie	Een hygiënische manier om voedsel te ontdooien. Zelfs geschikt voor delicate gerechten zoals roomtaarten, want de lucht circuleert met een lage temperatuur voorzichtig rond het gerecht. Het ontdooien gebeurt nu in de helft van de tijd.	•	•	•	•	•	•	•	•
	Onderwarmte	Hitte van alleen het onderelement. Perfect voor het opwarmen van taartjes en pasteitjes omdat de knapperigheid behouden blijft. Ook geschikt voor het opwarmen van borden.	•	•	•	•	•	•	•	•
	Deegrijsfunctie	Voor het beheerst laten rijzen van deeg voordat het wordt gebakken.	•	•	•	•	-	-	-	-
	Broodbakfunctie	Ideaal voor het bakken van brood.	•	•	•	•	-	-	-	-
	Braden, gratineren en bruinen	Voor het braden van grotere stukken vlees of gevogelte op één niveau. De functie is ook geschikt voor gratineren en kort bakken.	•	•	•	•	-	-	-	-
	Inmaken	Om groenten zoals bijvoorbeeld gemengde augurken in glas en vloeistof te bewaren.	•	•	•	•	-	-	-	-
	Drogen	Voor het drogen van gesneden fruit zoals appels, pruimen, perziken en groenten zoals tomaten, courgette of champignons.	•	•	•	•	-	-	-	-
	Borden verwarmen	Om borden voor het serveren op te warmen.	•	•	•	•	-	-	-	-
	Yoghurtfunctie	Deze functie kan gebruikt worden om yoghurt te bereiden. De verlich-ting wordt uitgeschakeld tijdens deze functie om de temperatuur laag te houden.	•	•	-	-	-	-	-	-
	Magnetronfunctie	Om groenten, aardappelen, rijst, vis en vlees te koken en op te warmen.	-	-	-	•	-	-	•	-

OVENS

Model	BSE892230M	BSE782220M	BPE748380M	BPE435020M	BPE435060B
Type oven	SteamPro	SteamBoost	hetelucht	hetelucht	hetelucht
Energie-efficiëntieklasse	A++	A+	A+	A+	A+
Energie-efficiëntie-index	61,9	81	81,2	81,2	81,2
Energieverbruik hetelucht (kWh/cyclus)*	0,52	0,68	0,69	0,69	0,69
Energieverbruik conventioneel (kWh/cyclus)*	0,89	1,09	1,09	1,09	1,09
Ovenenergie	elektrisch	elektrisch	elektrisch	elektrisch	elektrisch
Aantal ovenruimten	1	1	1	1	1
Netto inhoud oven (liter)	70	70	71	71	71
Geluidsniveau (dB(A))	53	53	48	48	48
Energieverbruik in stand-by (W)	0,99	0,99	0,99	0,99	0,99
Grootte van grootste bakplaat (cm²)	1424	1424	1424	1424	1424
Aansluitwaarde (W)	3500	3500	3500	3500	3500
Netspanning (V)	230	230	230	230	230
Inbouwmaten hxbxd (mm)	590x560x550	590x560x550	590x560x550	590x560x550	590x560x550
Buitenmaten hxbxd (mm)	594x595x567	594x595x567	594x595x567	594x595x567	594x595x567
Binnenmaten ovenruimte hxbxd (mm)	356x478x414	356x478x414	356x479x414	356x480x414	356 x 480 x 414
Koelventilator	•	•	•	•	•
Indrukbare bedieningsknoppen	-	-	-	•	•
TouchControl bediening	•	•	•	-	-
Verlichting	halogeen	halogeen	halogeen	halogeen	halogeen
Temperatuur instelbaar van - tot - °C	30°C - 230°C	30°C - 230°C	30°C - 300°C	30°C - 300°C	30°C - 300°C
Pyrolyse, aantal fasen	-	-	3	-	2
OVENFUNCTIES					
Automatische programma's	•	•	•	-	-
Automatische uitschakeling	•	•	•	-	-
Kerntemperatuursensor	•	•	•	-	-
Restwarmteaanduiding	•	•	•	•	•
Kinderbeveiliging	-	•	•	•	•
SoftMotion™ deursluiting	•	•	•	-	-
Aantal bakplaatniveaus	5	5	5	5	5
Aantal bakniveaus tegelijkertijd	3	3	3	3	3
TOEBEHOREN					
- Ovenroosters	1	1	1	1	-
- Bakplaten	1	1	1	1	2
- Braadslede	1	1	1	-	-
- Stoomschalen	1	1	-	-	-
Kleur	vlekvrij roestvrij staal	vlekvrij roestvrij staal	vlekvrij roestvrij staal	vlekvrij roestvrij staal	zwart
PNC	944 187 830	944 187 827	944 188 376	944 188 178	944 188 246
EAN	7332543503964	7332543503933	7332543722709	7332543570195	7332543650897

* Waarde volgens norm EN50304. Bij deze norm wordt geen rekening gehouden met het bakresultaat.

OVENS

Model	BPB351020M	BCS455020M	BES351110M	BES331010M	KSE892220M
Type oven	hetelucht	hetelucht	hetelucht	hetelucht	SteamPro
Energie-efficiëntieklasse	A+	A+	A	A	A+
Energie-efficiëntie-index	81,2	81,2	95,3	103,5	80,8
Energieverbruik hetelucht (kWh/cyclus)*	0,69	0,69	0,81	0,88	0,59
Energieverbruik conventioneel (kWh/cyclus)*	1,09	0,99	0,99	0,99	0,89
Ovenenergie	elektrisch	elektrisch	elektrisch	elektrisch	elektrisch
Aantal ovenruimten	1	1	1	1	1
Netto inhoud oven (liter)	71	71	71	71	43
Geluidsniveau (dB(A))	48	47	47	47	52
Energieverbruik in stand-by (W)	0,99	0,99	0,99	0,99	0,99
Grootte van grootste bakplaat (cm²)	1335	1424	1335	1335	1424
Aansluitwaarde (W)	3500	3500	3500	3500	3000
Netspanning (V)	230	230	230	230	220-240
Inbouwmaten hxbxd (mm)	590x560x550	590x560x550	590x560x550	590x560x550	450x560x550
Buitenmaten hxbxd (mm)	594x595x567	594x595x567	594x595x567	594x595x567	455x595x567
Binnenmaten ovenruimte hxbxd (mm)	356x480x414	356x480x415	356x480x415	356x480x415	216x478x416
Koelventilator	•	•	•	•	•
Indrukbare bedieningsknoppen	•	•	•	•	-
TouchControl bediening	-	-	-	-	•
Verlichting	halogeen	halogeen	halogeen	halogeen	halogeen
Temperatuur instelbaar van - tot - °C	30°C - 300°C	50°C - 275°C	50°C - 275°C	50°C - 275°C	30°C - 230°C
Pyrolyse, aantal fasen	-	-	-	-	-
OVENFUNCTIES					
Automatische programma's	-	-	-	-	•
Automatische uitschakeling	•	-	-	-	•
Kerntemperatuursensor	-	-	-	-	•
Restwarmteaanduiding	•	-	-	-	•
Kinderbeveiliging	•	-	-	-	•
SoftMotion™ deursluiting	-	-	-	-	•
Aantal bakplaatniveaus	5	5	5	5	4
Aantal bakniveaus tegelijkertijd	3	3	3	3	2
TOEBEHOREN					
- Ovenroosters	1	1	1	1	1
- Bakplaten	1	1	1	1	1
- Braadslede	-	1	-	-	1
- Stoomschalen	-	-	-	-	1
Kleur	vlekvrij roestvrij staal	vlekvrij roestvrij staal	vlekvrij roestvrij staal	vlekvrij roestvrij staal	vlekvrij roestvrij staal
PNC	944 187 820	944 188 096	944 187 841	944 187 815	944 066 443
EAN	7332543503285	7332543564156	7332543505494	7332543503230	7332543509744

* Waarde volgens norm EN50304. Bij deze norm wordt geen rekening gehouden met het bakresultaat.

OVENS

KSE792220M	KME861000M	KMF768080M	KMS761000M	CME565000M
SteamPro	CombiQuick	CombiQuick	CombiQuick	CombiQuick
A+	-	-	-	-
80,8	-	-	-	-
0,59	-	-	-	-
0,89	-	-	-	-
elektrisch	elektrisch	elektrisch	elektrisch	elektrisch
1	1	1	1	1
43	43	43	43	43
52		52	52	
0,99	-	0,99	0,99	0
1424			1630	
3000	3000	3000	3000	3000
220-240	220-240	220-240	220-240	220-240
450x560x550	450x560x550	450x560x550	450x560x550	450x560x550
455x595x567	455x595x567	455x595x567	455x595x567	455x595x567
216x478x416	217x480x411	217 x 480 x 411	217x480x411	217x480x411
•	•	•	•	•
-	-	-	-	•
•	•	-	-	-
•	•	halogeen	•	•
30°C - 230°C	30°C - 230°C	30°C - 230°C	30°C - 230°C	30°C - 230°C
-	-	-	-	-
•	•	•	•	-
•	•	•	•	•
•	-	-	-	-
•	•	•	•	•
•	•	•	•	•
•	-	-	-	-
4	4	4	4	4
2	2	2	2	2
1	1	-	1	1
1	1	2	1	1
1	1	-	1	-
1	-	-	-	-
vlekvrij roestvrij staal	vlekvrij roestvrij staal	vlekvrij roestvrij staal	vlekvrij roestvrij staal	vlekvrij roestvrij staal
944 066 444	944 066 379	944 066 785	944 066 495	944 066 654
7332543509751	7332543512119	7332543722730	7332543548330	7332543651641

OVENS

Model	KMK361000M	KPE742220M	KME721000M
Type oven	CombiQuick	hetelucht	magnetron met grill
Energie-efficiëntieklasse	-	A+	-
Energie-efficiëntie-index	-	80,8	-
Energieverbruik hetelucht (kWh/cyclus)*	-	0,59	-
Energieverbruik conventioneel (kWh/cyclus)*	-	0,89	-
Ovenenergie	elektrisch	elektrisch	elektrisch
Aantal ovenruimten	1	1	1
Netto inhoud oven (liter)	43	43	46
Geluidsniveau (dB(A))	52	48	52
Energieverbruik in stand-by (W)	0,99	0,99	0,99
Grootte van grootste bakplaat (cm²)	1630	1424	
Aansluitwaarde (W)	3000	3000	2000
Netspanning (V)	220-240	220-240	220-240
Inbouwmaten hxbxd (mm)	450x560x550	450x560x550	450x560x550
Buitenmaten hxbxd (mm)	455x595x567	455x595x567	455x595x567
Binnenmaten ovenruimte hxbxd (mm)	217x480x411	216x478x416	217x480x442
Koelventilator	•	•	•
Indrukbare bedieningsknoppen	•	-	-
TouchControl bediening	-	•	•
Verlichting	•	halogeen	•
Temperatuur instelbaar van - tot - °C	30°C - 230°C	30°C - 300°C	30°C - 230°C
Pyrolyse, aantal fasen	-	-	-
OVENFUNCTIES			
Automatische programma's	-	•	•
Automatische uitschakeling	•	•	•
Kerntemperatuursensor	-	•	-
Restwarmteaanduiding	•	•	•
Kinderbeveiliging	•	•	•
SoftMotion™ deursluiting	-	•	-
Aantal bakplaatniveaus	4	4	4
Aantal bakniveaus tegelijkertijd	2	2	1
TOEBEHOREN			
- Ovenroosters	1	1	1
- Bakplaten	1	1	-
- Braadslede	-	1	-
- Stoomschalen	-	-	-
Kleur	vlekvrij roestvrij staal	vlekvrij roestvrij staal	vlekvrij roestvrij staal
PNC	944 066 448	944 066 403	944 066 382
EAN	7332543510221	7332543509508	7332543509492

* Waarde volgens norm EN50304. Bij deze norm wordt geen rekening gehouden met het bakresultaat.

KOOKPLATEN

Model	IAE84411XB	IAR64413FB	IKE74451XB	IKB64441FB
Type kookplaat	inductie	inductie	inductie	inductie
Breedte (mm)	766	576	696	590
Type kader	RVS	RVS	RVS	facet geslepen 4 zijden
Aantal gasbranders	-	-	-	-
Aansluitwaarde (W)	7350	7350	7350	7350
Totaal vermogen gas (W)	-	-	-	-
Netspanning (V)	220-240V/400V2N	220-240V/400V2N	220-240/400V2N	220-240/400V2N
Afgesteld op aardgas	-	-	-	-
Inspuitstukken butagas bijgeleverd	-	-	-	-
Afmetingen bxd (mm)	766x516	576x516	696x516	590x520
Inbouwmaten hxbxd (mm)	44x750x490	46x560x490	46x680x490	44x560x490
Booster	•	•	•	•
Automatische opwarmfunctie	•	•	•	•
Restwarmte indicatie	•	•	•	•
Bediening	DirekTouch	DirekTouch	DirekTouch	DirekTouch
Hob2Hood	•	•	•	•
SenseBoil® met kooksensor	•	•	-	-
CountUp timer	•	•	•	•
EcoTimer	•	•	•	•
Timer op alle zones	•	•	•	•
Stop&Go / Pauze	•	•	•	•
Kinderbeveiling	•	•	•	•
Akoestisch signaal met SoundOff optie	•	•	•	•
Veiligheid kookplaat	automatische uitschakeling	automatische uitschakeling	automatische uitschakeling	automatische uitschakeling
Geïntegreerde vonkontsteking	-	-	-	-
Pannendragers	-	-	-	-
ZONES				
Linksvoor	inductie	inductie	inductie	inductie
Vermogen/diameter kookzone linksvoor	2300-3200 W/210 mm	2300-3700 W/210 mm	2300-3200 W/210 mm	2300-3200 W/210 mm
Linksachter	inductie	inductie	inductie	inductie
Vermogen/diameter kookzone linksachter	2300-3200 W/210 mm	1800-2800 W/180 mm	2300-3200 W/210 mm	2300-3200 W/210 mm
Middenvoor	-	-	-	-
Vermogen/diameter kookzone middenvoor	-	-	-	-
Middenachter	-	-	-	-
Vermogen/diameter kookzone middenachter	-	-	-	-
Rechtsvoor	inductie	inductie	inductie	inductie
Vermogen/diameter kookzone rechtsvoor	2300-3200 W/210 mm	1400-2500 W/145 mm	2300-3200 W/210 mm	1400-2500 W/145 mm
Rechtsachter	inductie	inductie	inductie	inductie
Vermogen/diameter kookzone rechtsachter	2300-3200 W/210 mm	1800-2800 W/180 mm	2300-3200 W/210 mm	1800-2800 W/180 mm
ProBox - Bodembescherming	PBOX-7IR8I/944 189 314	-	-	-
Kleur	zwart	zwart	zwart	zwart
PNC	949 597 423	949 597 528	949 597 192	949 597 375
EAN	7332543608782	7332543669561	7332543548156	7332543592296

KOOKPLATEN

Model	IKB64401FB	IKB64401XB	HK604200CB	HK604200IB
Type kookplaat	inductie	inductie	inductie	inductie
Breedte (mm)	590	576	590	590
Type kader	facet geslepen 4 zijden	RVS	afgeronde randen	afgeronde randen
Aantal gasbranders	-	-	-	-
Aansluitwaarde (W)	7350	7350	3650	6600
Totaal vermogen gas (W)	-	-	0	-
Netspanning (V)	220-240/400V2N	220-240/400V2N	220-240	220-240
Afgesteld op aardgas	-	-	-	-
Inspuitstukken butagas bijgeleverd	-	-	-	-
Afmetingen bxd (mm)	590x520	576x516	590x520	590x520
Inbouwmaten hxbxd (mm)	44x560x490	46x560x490	56x560x490	60x560x490
Booster	•	•	•	•
Automatische opwarmfunctie	•	•	-	-
Restwarmte indicatie	•	•	•	•
Bediening	DirekTouch	DirekTouch	TouchControl	TouchControl
Hob2Hood	•	•	-	-
SenseBoil® met kooksensor	-	-	-	-
CountUp timer	•	•	-	-
EcoTimer	•	•	-	-
Timer op alle zones	•	•	-	-
Stop&Go / Pauze	•	•	-	-
Kinderbeveiling	•	•	•	•
Akoestisch signaal met SoundOff optie	•	•	-	-
Veiligheid kookplaat	automatische uitschakeling	automatische uitschakeling	automatische uitschakeling	automatische uitschakeling
Geïntegreerde vonkontsteking	-	-	-	-
Pannendragers	-	-	-	-
ZONES				
Linksvoor	inductie	inductie	inductie	inductie
Vermogen/diameter kookzone linksvoor	2300-3700 W/210 mm	2300-3700 W/210 mm	2300-2800 W/210 mm	2300-2800 W/210 mm
Linksachter	inductie	inductie	inductie	inductie
Vermogen/diameter kookzone linksachter	1800-2800 W/180 mm	1800-2800 W/180 mm	1200 W/145 mm	1200 W/145 mm
Middenvoor	-	-	-	-
Vermogen/diameter kookzone middenvoor	-	-	-	-
Middenachter	-	-	-	-
Vermogen/diameter kookzone middenachter	-	-	-	-
Rechtsvoor	inductie	inductie	inductie	inductie
Vermogen/diameter kookzone rechtsvoor	1400-2500 W/145 mm	1400-2500 W/145 mm	1200-1800 W/145 mm	1200-1800 W/145 mm
Rechtsachter	inductie	inductie	inductie	inductie
Vermogen/diameter kookzone rechtsachter	1800-2800 W/180 mm	1800-2800 W/180 mm	1800 W/180 mm	1800 W/180 mm
ProBox - Bodembescherming	-	-	PBOX-7IR8I/944 189 314	PBOX-7IR8I/944 189 314
Kleur	zwart	zwart	zwart	zwart
PNC	949 597 376	949 597 190	949 492 339	949 492 091
EAN	7332543592302	7332543548132	7332543661510	7332543383696

AFZUIGKAPPEN

Model	DBB3951M	DBB3651M	DKB4950M	DKB4650M	DKB2930M
Installatie	schouwafzuigkap	schouwafzuigkap	schouwafzuigkap	schouwafzuigkap	schouwafzuigkap
Buitenmaten hxbxd (mm)	1180x898x450	1180x600x450	1090x898x500	1090x598x500	1020x898x450
Afvoerdiameter (mm)	150	150	150	150	150
Energie-efficiëntieklasse	C	C	B	B	D
Hydrodynamische-efficiëntieklasse	D	D	B	B	E
Vetfilteringsefficiëntieklasse	C	C	C	C	D
Verlichtingsefficiëntieklasse	A	A	A	A	E
Afzuigkracht, intensief (m^3/h)*	0	0			
Afzuigkracht, max. (m^3/h)*	600	600	603	603	420
Afzuigkracht, min. (m^3/h)*	295	295	240	240	235
Geluidsniveau, intensief (dB)		0			
Geluidsniveau, max. (dB)	68	68	69	69	66
Geluidsniveau, min. (dB)	51	51	46	46	53
Type vetfilter	metaal	metaal	professioneel	professioneel	metaal
Type verlichting	led spots	led spots	led spots	led spots	led lamp
Led Kelvinwaarde (K)	3000	3000	3000	3000	3000
Aantal lampen	2	2	2	2	2
Netspanning (V)	220-240	220-240	220-240	220-240	220-240
Aantal snelheden	3	3	3	3	3
Breeze-functie	-	-	-	-	-
Aantal motoren	1	1	1	1	1
Inverter motor	-	-	-	-	-
TYPE BEDIENING					
- elektronische druktoetsen	-	-	-	-	-
- TouchControl	-	-	-	-	-
- mechanische druktoetsen	•	•	•	•	•
- schuifregelaar	-	-	-	-	-
Hob²Hood	-	-	-	-	-
Afstandsbediening	-	-	-	-	-
Model afstandsbediening	-	-	-	-	-
Indicatie bij verzadigde filters	•	•	•	•	•
Geschikt voor recirculatie	•	•	•	•	•
Afzuigkracht bij recirculatie (max. m^3/h)	415	415	400	400	245
Afzuigkracht bij recirculatie (intensief m^3/h)	0	0			
Type koolstoffilter inbegrepen	-	-	-	-	-
Type koolstoffilter optioneel	ECFB01	ECFB01	MCFE01	MCFE01	ECFB02
LongLife koolstoffilter	MCFB46	MCFB46	MCFE11	MCFE11	ECFBLL01
High Efficiency (HE) koolstoffilter	ECFBLL02	ECFBLL02	SUPCHARCE2	SUPCHARCE2	-
Kleur	roestvrij staal	roestvrij staal	roestvrij staal	roestvrij staal	roestvrij staal
Schouw, inbegrepen	•	•	-	-	•
Schouw, optioneel	-	-	-	-	-
Aansluitwaarde (W)	215	215	255	255	128
PNC	942 022 490	942 022 491	942 150 711	942 150 712	942 022 000
EAN	7332543714360	7332543714377	7332543602148	7332543602155	7332543610723

* Waarden bepaald volgens norm IEC61591/EN60704-3

AFZUIGKAPPEN

Model	DKB2630M	DPB5650M	DUB1611M	DUB2610W
Installatie	schouwafzuigkap	vlakscherm afzuigkap	onderbouw afzuigkap	onderbouw afzuigkap
Buitenmaten hxbxd (mm)	1020x598x450	395x598x280	132,3x599x513	132,3x599x513
Afvoerdiameter (mm)	150	150	125	125
Energie-efficiëntieklasse	D	A	D	D
Hydrodynamische-efficiëntieklasse	E	A	E	E
Vetfilteringsefficiëntieklasse	D	D	D	D
Verlichtingsefficiëntieklasse	E	E	D	D
Afzuigkracht, intensief (m³/h)*		647		
Afzuigkracht, max. (m³/h)*	420	537	272	272
Afzuigkracht, min. (m³/h)*	235	256	115	115
Geluidsniveau, intensief (dB)		67		
Geluidsniveau, max. (dB)	66	63	71	71
Geluidsniveau, min. (dB)	53	46	52	52
Type vetfilter	metaal	professioneel	metaal	metaal
Type verlichting	led lamp	leds	led verlichting	led verlichting
Led Kelvinwaarde (K)	3000	3000	3000	3000
Aantal lampen	2	2	2	2
Netspanning (V)	220-240	220-240	220-240	220-240
Aantal snelheden	3	3 + intensief	3	3
Breeze-functie	-	-	-	-
Aantal motoren	1	1	1	1
Inverter motor	-	-	-	-
TYPE BEDIENING				
- elektronische druktoetsen	-	•	-	-
- TouchControl	-	-	-	-
- mechanische druktoetsen	•	-	-	-
- schuifregelaar	-	-	•	•
Hob²Hood	-	-	-	-
Afstandsbediening	-	-	-	-
Model afstandsbediening	-	-	-	-
Indicatie bij verzadigde filters	•	•	•	•
Geschikt voor recirculatie	•	•	•	•
Afzuigkracht bij recirculatie (max. m³/h)	245	448	71	71
Afzuigkracht bij recirculatie (intensief m³/h)		490		
Type koolstoffilter inbegrepen	-	-	-	-
Type koolstoffilter optioneel	ECFB02	MCFE18	MCFE06	MCFE06
LongLife koolstoffilter	ECFBLL01	-	-	-
High Efficiency (HE) koolstoffilter	-	SUPCHARCE1	-	-
Kleur	roestvrij staal	grijs	roestvrij staal	wit
Schouw, inbegrepen	•	-	-	-
Schouw, optioneel	-	-	K1001-M	-
Aansluitwaarde (W)	128	206	121	121
PNC	942 022 001	942 150 551	942 150 698	942 150 697
EAN	7332543610730	7332543520541	7332543602193	7332543602186

* Waarden bepaald volgens norm IEC61591/EN60704-3

KOEL-VRIESKASTEN

Model	SCB61821LF
Energie-efficiëntieklasse	A++
Energieverbruik per jaar (kWh)*	226
Netto inhoud koelruimte (liter)	188
Netto inhoud vriesruimte (liter)	72
Vriestechnologie	LowFrost
Maximale bewaartijd bij stroomuitval (uur)	24
Invriesvermogen in 24 uur (kg)	4
Klimaatklasse**	SN-N-ST-T
Geluidsniveau (dB)	36
Installatie	inbouw
Inbouwmaten hxbxd (mm)	1780x560x550
Buitenmaten hxbxd (mm)	1769x556x549
Aansluitwaarde (W)	140
Netspanning (V)	230-240
Aantal deuren	2
Deur-op-deur montage	•
Sleepdeur montage	-
Automatische ontdooiing koelruimte	•
Automatische ontdooiing vriesruimte	-
TYPE BEDIENING	
- elektronisch/TouchControl	•
- elektronisch	-
- mechanisch	-
Temperatuuraanduiding	led
DynamicAir-technologie	-
CleanAir filter	-
Coolmatic	-
Frostmatic	•
INDICATIE DEUR OPEN	
- akoestisch	-
- visueel	-
INDICATIE STORING TEMPERATUUR	
- akoestisch	-
- visueel	-
Kinderbeveiliging	-
Deurvakken (aantal)	2
Deurvak met klep (aantal)	1
Transparante deurvakken	•
Legplateaus koelruimte	4
Groentelades (aantal)	2 halve
Transparante groentelades	•
Vriesladen (aantal)	3
Transparante vriesladen	•
Legplateaus vriesruimte	2
Verlichting koelgedeelte	led
Deurdraairichting omkeerbaar	•
Kleur	wit
PNC	925 512 015
EAN	7332543508730

* Gebaseerd op de standaardtest voor het gebruik per 24 uur. Het werkelijke verbruik hangt af van het gebruik van het apparaat.
** Omgevingstemperaturen:
SN: 10-32°C
N: 16-32°C
ST: 16-38°C
T: 16-43°C
SN-N-ST-T betekent dan dat het apparaat geschikt is voor omgevingstemperaturen van 10 tot 43°C.

KOELKASTEN

Model	SFB61221AF	SKB612F1AF	SFB68821AF	SKB68821AF
Energie-efficiëntieklasse	A++	A++	A++	A++
Energieverbruik per jaar (kWh)*	172	103	148	95
Netto inhoud koelruimte (liter)	166	202	103	137
Netto inhoud 0°C zone (liter)	-	-	-	-
Netto inhoud vriesruimte (liter)	14	-	14	-
Vriestechnologie	statisch	-	statisch	-
Maximale bewaartijd bij stroomuitval (uur)	13	-	12	-
Invriesvermogen in 24 uur (kg)	2	-	2	-
Klimaatklasse**	SN-N-ST-T	SN-N-ST-T	SN-N-ST-T	SN-N-ST-T
Geluidsniveau (dB)	35	36	36	33
Installatie	inbouw	inbouw	inbouw	inbouw
Inbouwmaten hxbxd (mm)	1225x560x550	1225x560x550	880x560x550	880x560x550
Buitenmaten hxbxd (mm)	1219x556x550	1219x556x550	873x556x549	873x556x549
Aansluitwaarde (W)	130	130	80	80
Netspanning (V)	230-240	230-240	230-240	230-240
Aantal deuren	1	1	1	1
Deur-op-deur montage	•	•	•	•
Sleepdeur montage	-	-	-	-
SoftClosing	-	-	-	-
Automatische ontdooiing koelruimte	•	•	•	•
Automatische ontdooiing vriesruimte	-	-	-	-
TYPE BEDIENING				
- elektronisch/TouchControl	•	•	•	•
- elektronisch	-	-	-	-
- mechanisch	-	-	-	-
Temperatuuraanduiding	digitaal	led	led	led
Steraanduiding vriesruimte	4	-	4	-
DynamicAir-technologie	-	-	-	-
Coolmatic	-	•	-	•
Frostmatic	•	-	•	-
INDICATIE DEUR OPEN				
- akoestisch	-	-	-	-
- visueel	-	-	-	-
Kinderbeveiliging	-	-	-	-
Eierrekjes	2 voor 6 stuks	2 voor 6 stuks	2 voor 6 stuks	2 voor 6 stuks
Boter- en kaasvak	•	•	•	•
Aantal legplateaus	3	4	2	3
Type legplateaus	glas	glas	glas	glas
SPECIALE LADES				
- telescopische geleiders	-	-	-	-
- LongFresh	-	-	-	-
Groentelades	2 halve	1 hele	1 hele	1 hele
Verlichting koelgedeelte	led	led	led	led
Deurdraairichting omkeerbaar	•	•	•	•
Kleur	wit	wit	wit	wit
PNC	933 033 312	933 033 243	933 020 057	933 019 061
EAN	7332543505517	7332543721870	7332543505098	7332543504916

* Gebaseerd op de standaardtest voor het gebruik per 24 uur. Het werkelijke verbruik hangt af van het gebruik van het apparaat.
** Omgevingstemperaturen:
SN: 10-32°C
N: 16-32°C
ST: 16-38°C
T: 16-43°C
SN-N-ST-T betekent dan dat het apparaat geschikt is voor omgevingstemperaturen van 10 tot 43°C.

VAATWASSERS

Model	FSS62807P	FSE63707P	FSE63637P
Geluidsniveau (dB)	44	44	44
Standaardcouverts	13	15	13
Energie-efficiëntieklasse*	A++	A+++	A+++
Afwasresultaat	A	A	A
Droogresultaat	A	A	A
Energieverbruik per jaar (kWh)**	262	241	234
Energieverbruik per cyclus (kWh)	0,921	0,846	0,821
Energieverbruik in 'uit' stand (W)	0,5	0,5	0,5
Energieverbruik in stand-by (W)	0,1	0,1	0,1
Waterverbruik per jaar (liter)**	3080	3080	2940
Gedeclareerd programma	Eco 50°C	Eco 50°C	Eco 50°C
Duur standaard programma (min)	240	240	240
Duur 'stand-by' na afloop programma (min)	1	1	1
Installatie	inbouw	inbouw	inbouw
Inbouwmaten h(min./max.)xbxd (mm)	820-900x600x570	820-900x600x570	820-900x600x570
Buitenmaten hxbxd (mm)	818x596x550	818x596x550	818x596x550
Volledig geïntegreerd	•	•	•
Geïntegreerd	-	-	-
Aansluitwaarde (W)	1950	1550-2200	1950
Netspanning (V)	220-240	200-240	220-240
Inverter motor	•	•	•
ProClean™ satellietsproeiarm	•	•	•
ProClean™ 3e sproeiarm bovenaan	•	•	•
Aantal programma's	7	7	7
Aantal temperaturen	4	4	4
PROGRAMMA'S EN OPTIES			
QuickSelect bediening	•	•	•
160/90/60 minuten	•	•	•
Quick 30 minuten	•	•	•
AutoSense	•	•	•
Eco	•	•	•
MachineCare	•	•	•
SprayZone	-	•	-
ExtraSilent	•	-	•
GlassCare	•	•	•
XtraPower	•	•	•
Glas 45°C	-	-	-
Pro/Intensief 70°C	-	-	-
TimeSaver	-	-	-
XtraDry	-	-	-
ExtraHygiëne	-	-	-
Startuitstel	1-24 uur	1-24 uur	1-24 uur
OVERIGE INDICATIES EN OPTIES			
ComfortLift®	•	-	-
Controlelampje spoelmiddel/zout	•	•	•
BeamOnFloor	2 kleuren	2 kleuren	2 kleuren
Binnenverlichting	-	-	-
Bovenkorf in hoogte verstelbaar, zelfs volgeladen	•	•	•
Besteklade	•	•	-
SoftSpikes•/SoftGrip	•/•	•/•	•/•
AutoOff-functie	•	•	•
Watertoevoer koud of warm tot 60°C	•	•	•
AquaControl/overloopbeveiliging	•/•	•/•	•/•
PNC	911 434 595	911 434 540	911 434 544
EAN	7332543682751	7332543671847	7332543671861

* Waarden bepaald volgens norm 1059/2010
** Gebaseerd op 280 afwasbeurten, rekening houdend met het verbruik in standby- en uit-stand

VAATWASSERS

FSB5360CZ	FSB52637P	FEE63800PM	FES5367XZM	FEB52637ZM
44	44	44	42	44
13	13	13	13	13
A+++	A++	A+++	A+++	A++
A	A	A	A	A
A	A	A	A	A
234	262	234	234	262
0,821	0,921	0,821	0,82	0,92
0,5	0,5	0,5	0,5	0,5
0,5	0,1	0,1	0,5	0,5
2772	2940	3080	2775	2775
Eco 50°C	Eco 50°C	Eco 50°C	Eco 50°C	Eco 50°C
240	240	235	237	237
1	1	5	5	5
inbouw	inbouw	inbouw	inbouw	inbouw
820-880x600x550	820-900x600x570	820-900x600x570	820-880x600x550	820-880x600x550
818x596x550	818x596x550	818x596x575	818x596x575	818x596x575
•	•	-	-	-
-	-	•	•	•
1950	1950	1950	1950	1950
220-240	220-240	220-240	220-240	220-240
•	•	•	•	•
•	-	x	-	-
-	x	x	-	-
7	7	6	5	5
3	4	4	4	4
•	•	-	-	-
•	•	-	-	-
•	•	•	•	•
•	•	•	•	•
•	•	•	•	•
•	•	-	-	-
-	-	-	-	-
-	-	•	-	-
•	•	-	-	-
•	•	-	-	-
-	-	•	•	•
-	-	•	•	•
-	-	•	•	•
-	-	•	•	•
-	-	•	-	-
1-24 uur	1-24 uur	1-24 uur	1-24 uur	1-24 uur
-	-	•	-	-
•	•	•	•	•
2 kleuren	2 kleuren	-	-	-
-	-	-	-	-
•	•	•	•	•
-	-	•	-	-
-/-	-/-	•/•	-/-	-/-
•	•	•	•	•
•	•	•	•	•
•/•	•/•	•/•	•/•	•/•
911 536 488	911 436 394	911 424 426	911 524 103	911 524 101
7332543719549	7332543749423	7332543594429	7332543717101	7332543717088

OVENS

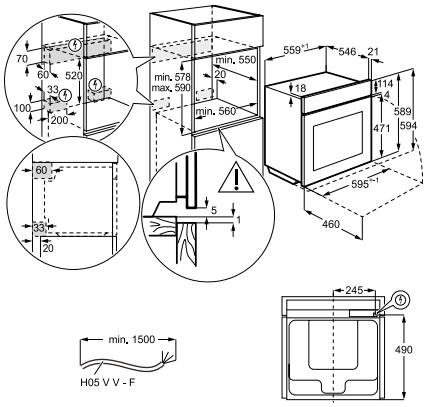

BSE892230M, BSE782220M, BPE748380M, BPE435020M, BPE435060B, BPB351020M, BCS455020M, BES351110M, BES331010M

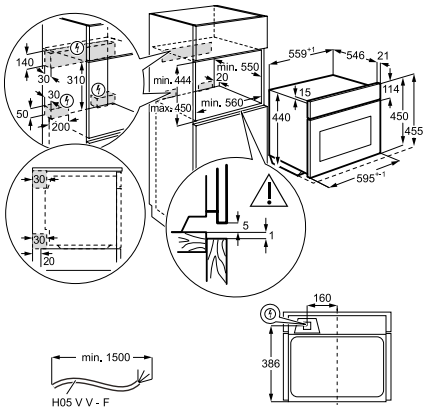

KSE892220M, KME861000M, KSE792220M, KMF768080M, KPE742220M, KMS761000M, KME721000M, CME565000M, KMS361000M

KOOKPLATEN

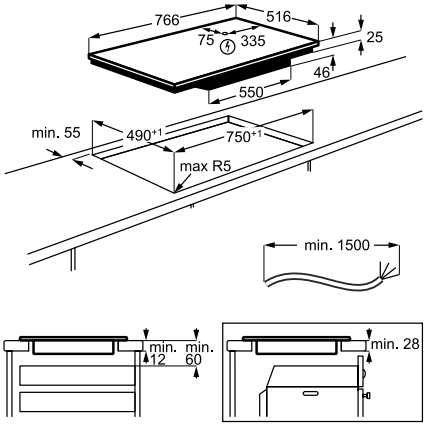

IAE84411XB

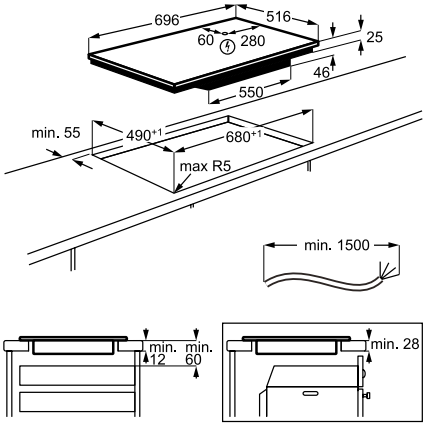

IKE74451XB

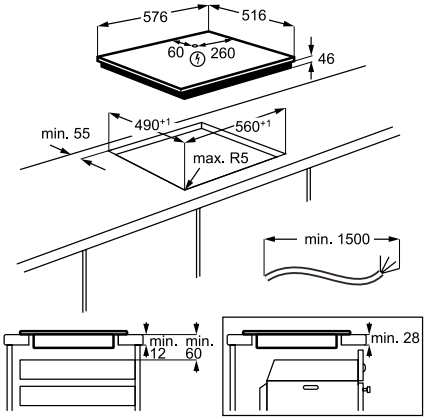

IAR64413FB, IKB64401XB

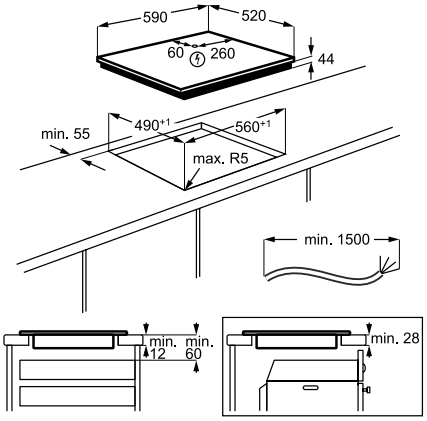

IKB64441FB, IKB64401FB

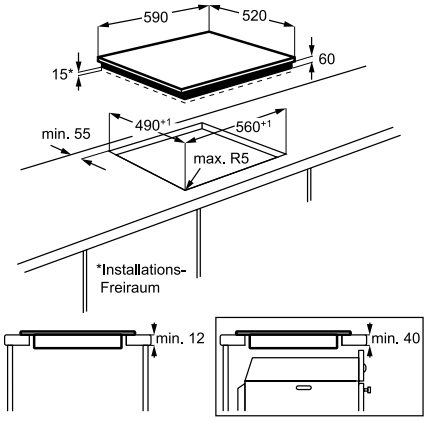

HK604200CB, HK604200IB

AFZUIGKAPPEN

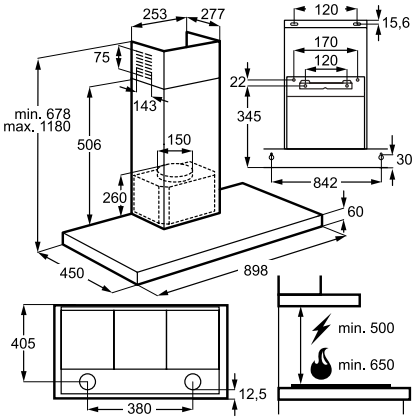

DBB3951M

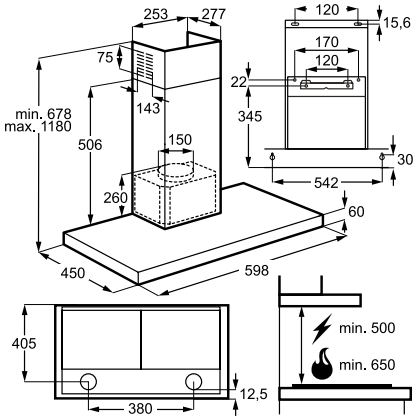

DBB3651M

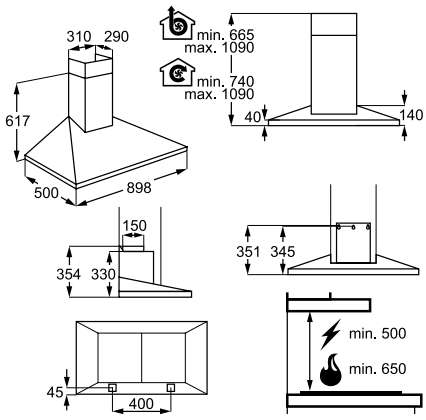

DKB4950M

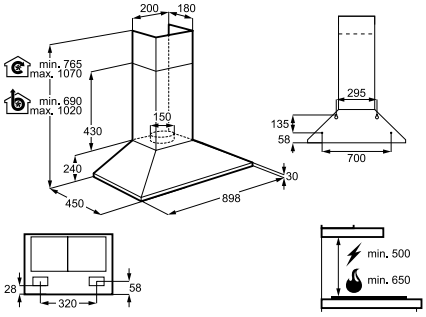

DKB2930M

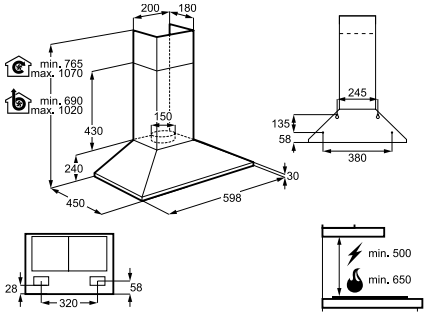

DKB2630M

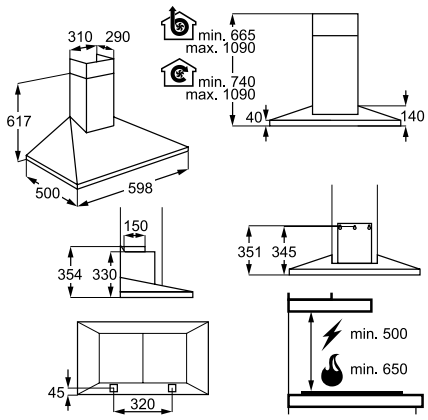

DKB4650M

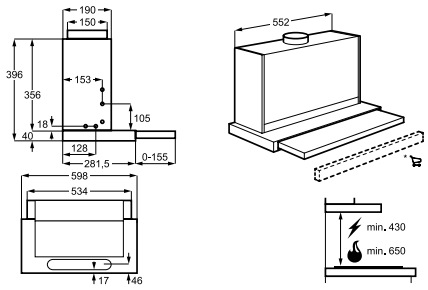

DPB5650M

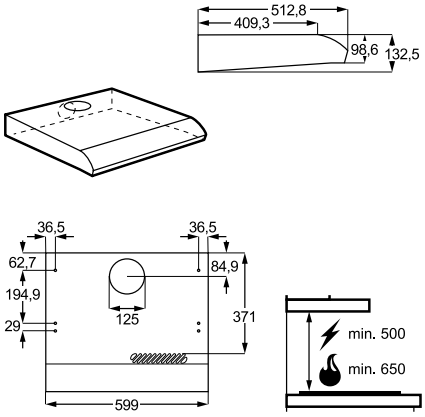

DUB1611M, DUB2610W

KOELEN

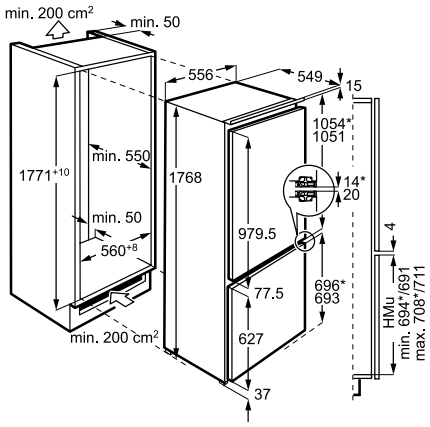

SCB61821LF

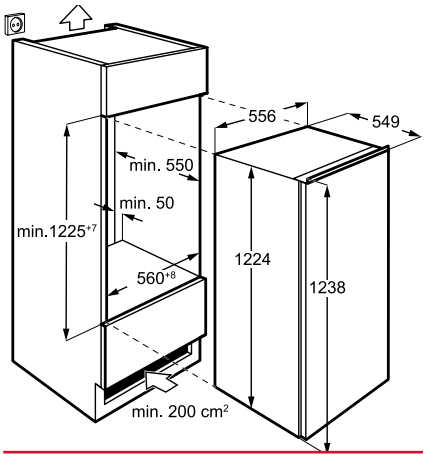

SFB61221AF, SKB612F1AF

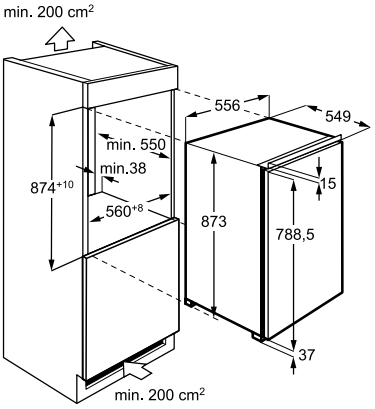

SFB68821AF, SKB68821AF

VAATWASSERS

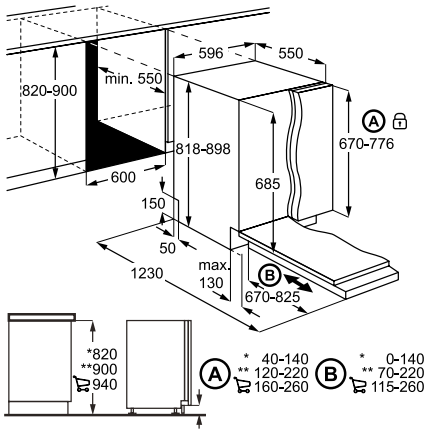

FSS62807P, FSE63707P, FSE63637P, FSB52637P

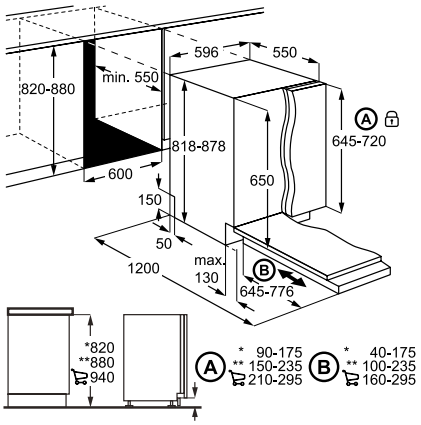

FSB5360CZ

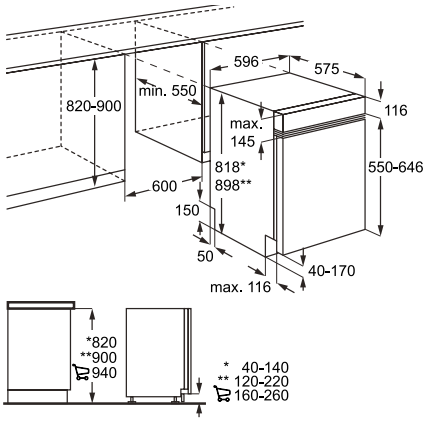

FEE63800PM

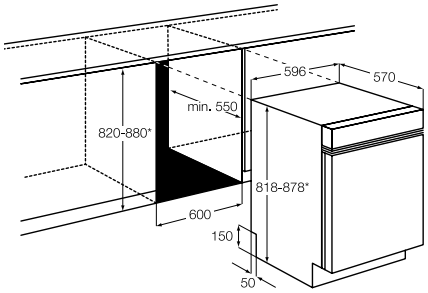

FEB52637ZM

PERFECTE ZORG

Wij willen dat onze klanten volkomen tevreden blijven met hun AEG apparatuur en doen daar ook ons uiterste best voor. Mocht er na aanschaf toch een probleem met een AEG apparaat ontstaan, dan zorgt onze service-organisatie voor een snelle en vakkundige oplossing.

Registreer voor 5 jaar garantie
Koop je minimaal vier AEG inbouwapparaten*, dan hoef je 5 jaar lang geen arbeidsloon en materiaalkosten te betalen indien er onverhoopt een storing optreedt. Meer weten? Kijk dan op mijnapparaten.nl
Na registratie ontvang je per e-mail het 5 jaar garantiecertificaat. Bewaar dit goed want onze technicus vraagt ernaar bij een eventueel servicebezoek. Per servicebezoek worden vanaf het derde jaar € 25,- aan administratiekosten in rekening gebracht.

Uw persoonlijke productdatabase
Via de persoonlijke productdatabase op **aeg.nl** heb je alle informatie over je huishoudelijke apparaten onder handbereik. Ideaal bij vervanging, verzekeringen, storingen of technische vragen. Zodra je een apparaat hebt geregistreerd, kun je storingen analyseren, gebruiksaanwijzingen downloaden en servicebezoeken plannen.

Onderdelen en accessoires
Behalve de speciale Care Sets en andere reinigings- en onderhoudsmiddelen, leveren wij ook onderdelen en allerlei handige en leuke accessoires. Deze artikelen zijn online te koop via **shop.aeg.nl**

AEG. Part of the Electrolux Group
Electrolux maakt het leven voor miljoenen mensen mooier, plezieriger en duurzamer op het gebied van smaak, zorg en welzijn. Als toonaangevende leverancier van huishoudelijke apparaten plaatsen we de consument centraal bij alles wat we doen. Via onze merken, waaronder AEG, Electrolux en Zanussi, verkopen we jaarlijks ruim 60 miljoen producten in meer dan 150 markten. In 2018 had de Electrolux Group een omzet van 124 miljard SEK en had 54.000 mensen in dienst.
electroluxgroup.com

*De combohob geldt als 2 apparaten.

ONS ASSORTIMENT

In deze brochure is slechts een gedeelte van ons assortiment huishoudelijke apparatuur opgenomen. Ga naar **aeg.nl** voor meer informatie over andere AEG-producten zoals was- en droogautomaten, stofzuigers en kleinhuishoudelijke apparaten. Of breng een bezoek aan de AEG-showroom in het Experience Center.

Eventuele dtp-fouten en modelwijzigingen zijn te allen tijde voorbehouden.

AEG

Kies voor de digitale brochure
in plaats van deze papieren versie.
Zo bewaren we samen een stukje groen.
Scan de code of ga naar aeg.nl

AEG
Vennootsweg 1
2404 CG Alphen aan den Rijn
Telefoon (0172) 468 468

AEG.NL

facebook.com/aeg.nl

youtube.com/AEGNederlandBV

instagram.com/aeg_nl

pnc 801 417 014 - ean 73 32543 91993 2 - 06/2020/3.000 (verpakt per 5)